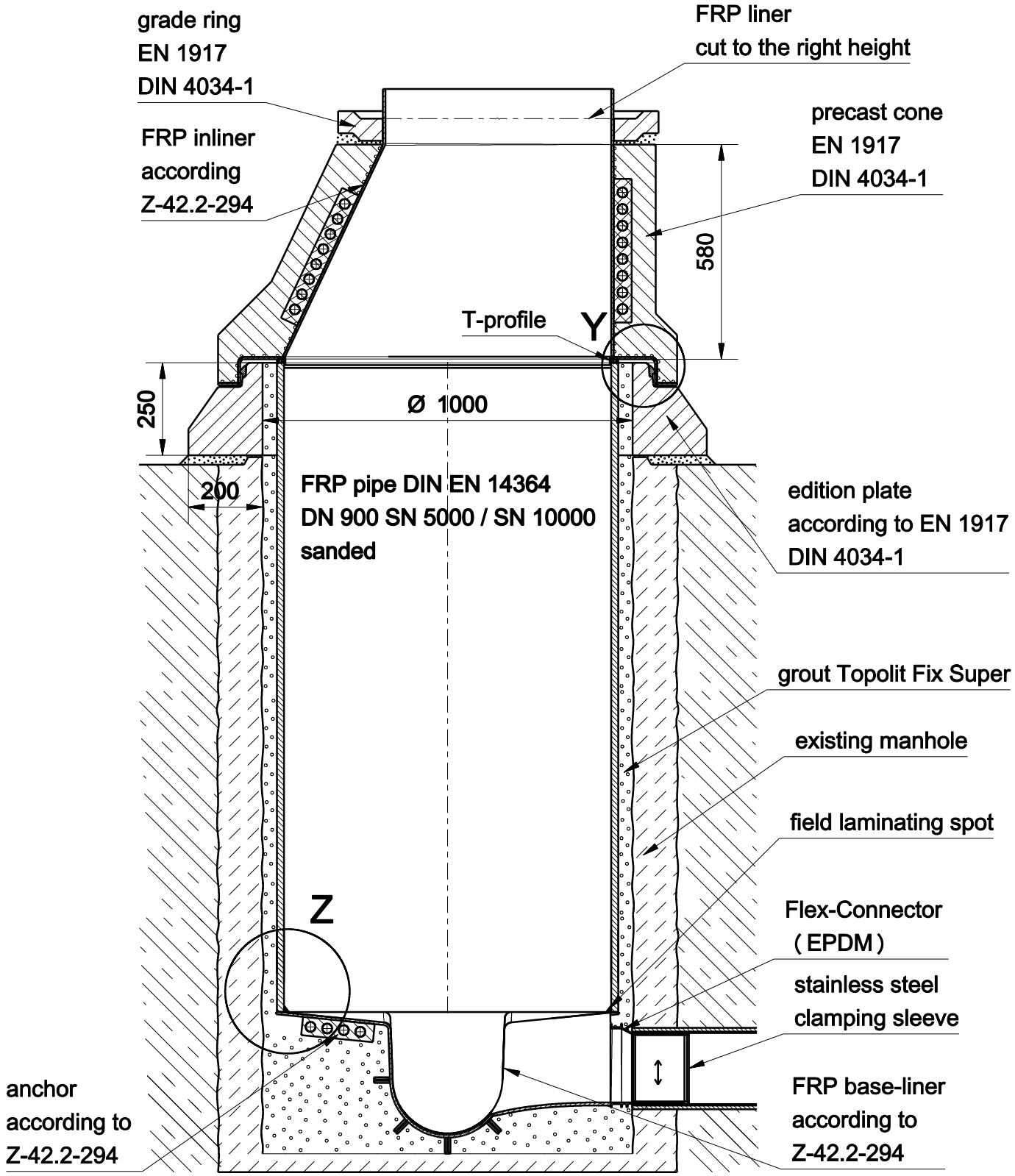


| | | | | |
|---|---|---|---|---|
| | | | Menge: | Maßstab: |
| | | | Material: Gewicht: Dichte: | |
| | Datum | Name | FRP 900 pipe SN 5000 / SN 10000 + cone EN 1917 DIN 4034-1 | |
| Gezeichnet | 05.04.2022 | E. Nadulski | | |
| geändert | | | | |
| geändert | | | | |
| www.predl.eu | | | | |
| PREDL® Schutzvermerk nach DIN34 beachten | | | new manhole in old manhole | a |
| | | | | A4 |
| Pfad: | | | | |

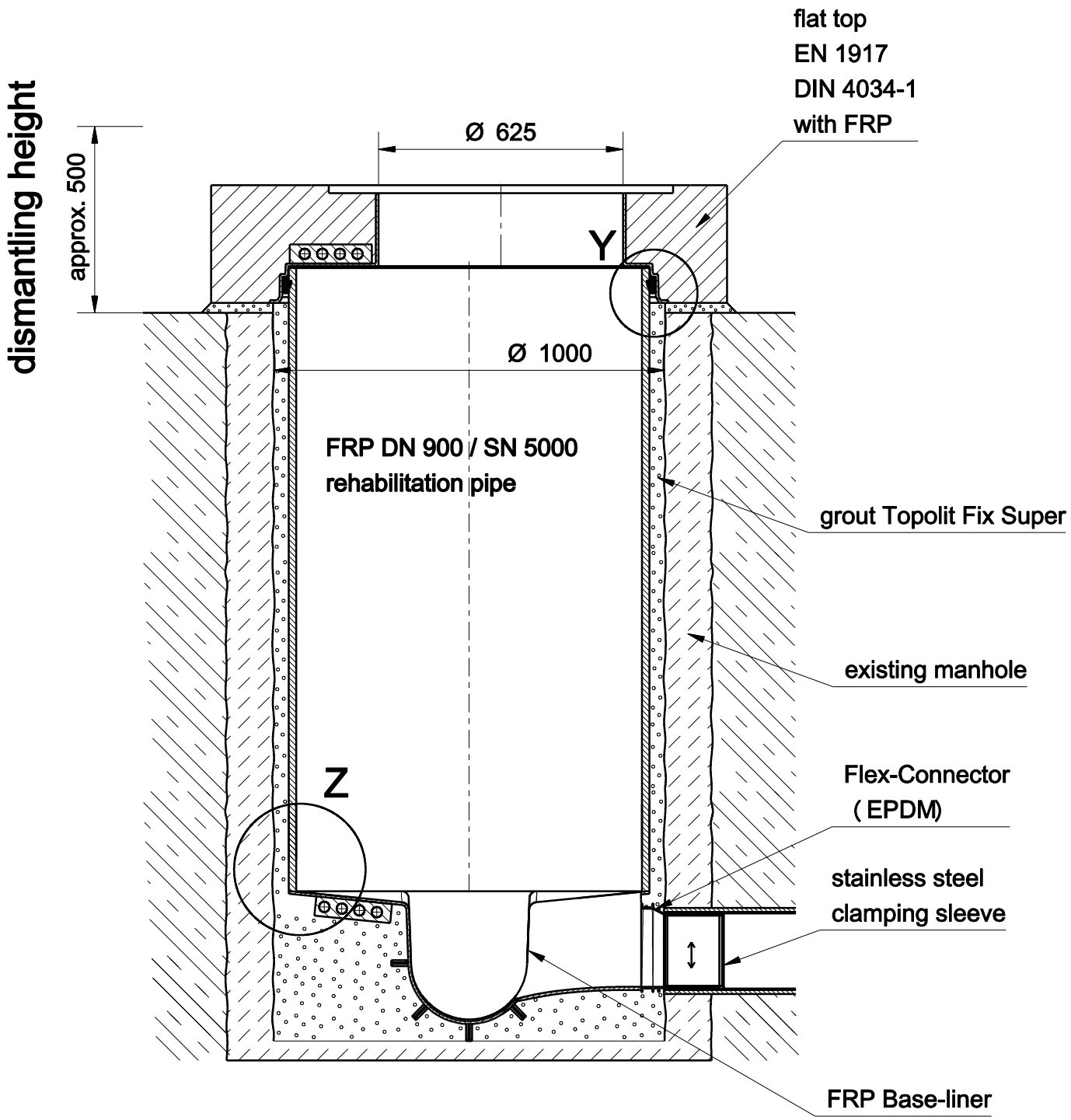


| | | | | |
|---|---|---|---|---|
| | | Menge: | Maßstab: | |
| | | Material: | Gewicht: | Dichte: |
| | Datum | Name | FRP 900 / SN 5000 + flat top DIN 4034-1 | |
| Gezeichnet | 05.04.2022 | E. Nadulski | | |
| geändert | | | | |
| geändert | | | | |
| www.predl.eu | | | | |
| PREDL® Schutzvermerk nach DIN34 beachten | | | new manhole in old manhole | b |
| | | | | A4 |
| Pfad: | | | | |

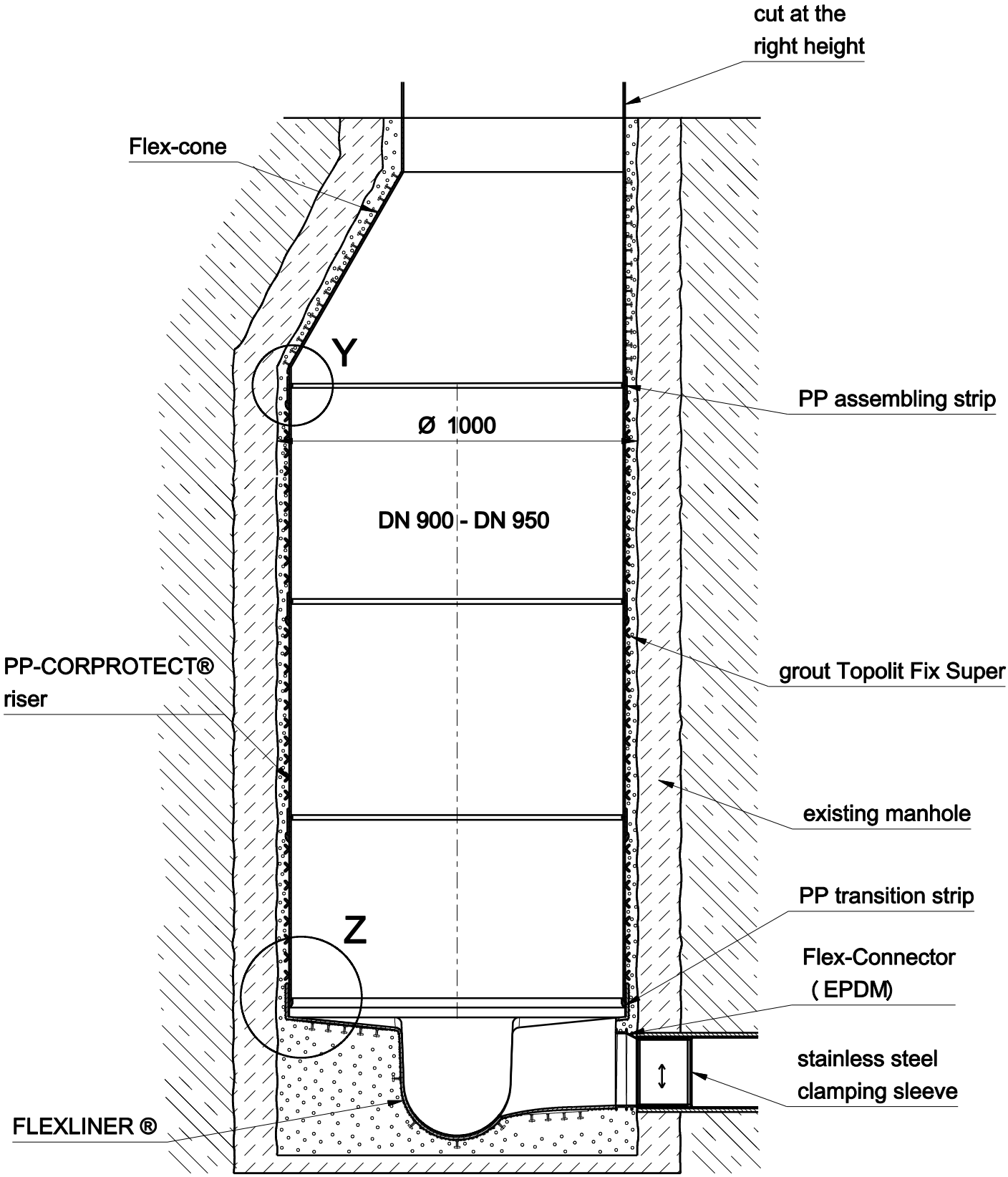


| | | | | |
|---|---|---|---|---|
| | | Menge: | Maßstab: | |
| | | Material: | Gewicht: | Dichte: |
| | Datum | Name | CORPROTECT® + FLEXLINER® + Flex-cone | |
| Gezeichnet | 05.04.2022 | E. Nadulski | | |
| geändert | | | | |
| geändert | | | | |
| www.predl.eu | | | | |
| PREDL® Schutzvermerk nach DIN34 beachten | | | rehabilitation manhole | C |
| | | | | A4 |
| Pfad: | | | | |

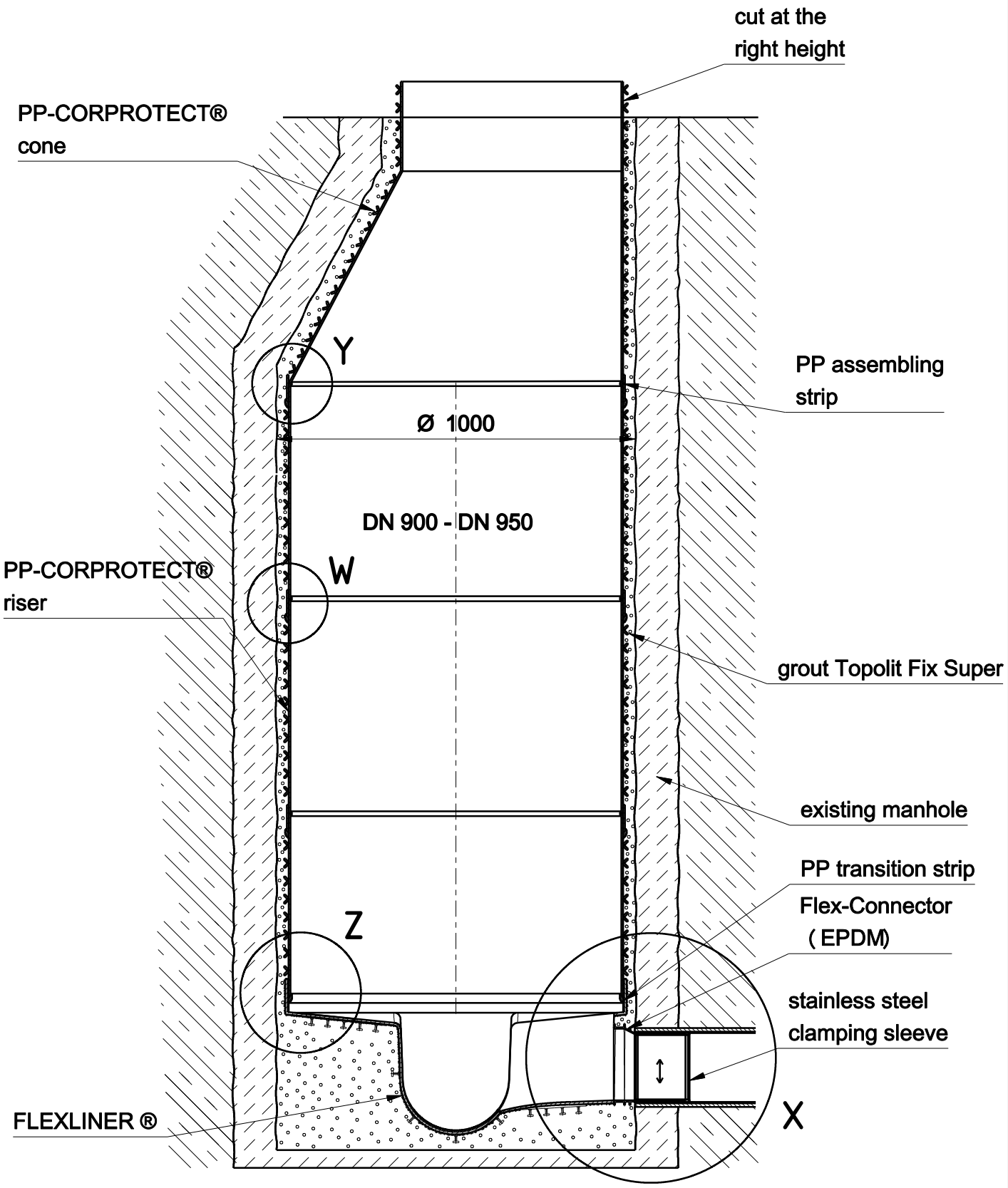


| | | | | |
|---|---|---|---|---|
| | | Menge: | Maßstab: | |
| | | Material: | Gewicht: | Dichte: |
| | Datum | Name | CORPROTECT® + FLEXLINER® | |
| Gezeichnet | 05.04.2022 | E.Nadulski | | |
| geändert | | | | |
| geändert | | | | |
| www.predl.eu | | | | |
| PREDL® Schutzvermerk nach DIN34 beachten | | | rehabilitation manhole | d |
| | | | | A4 |
| Pfad: | | | | |

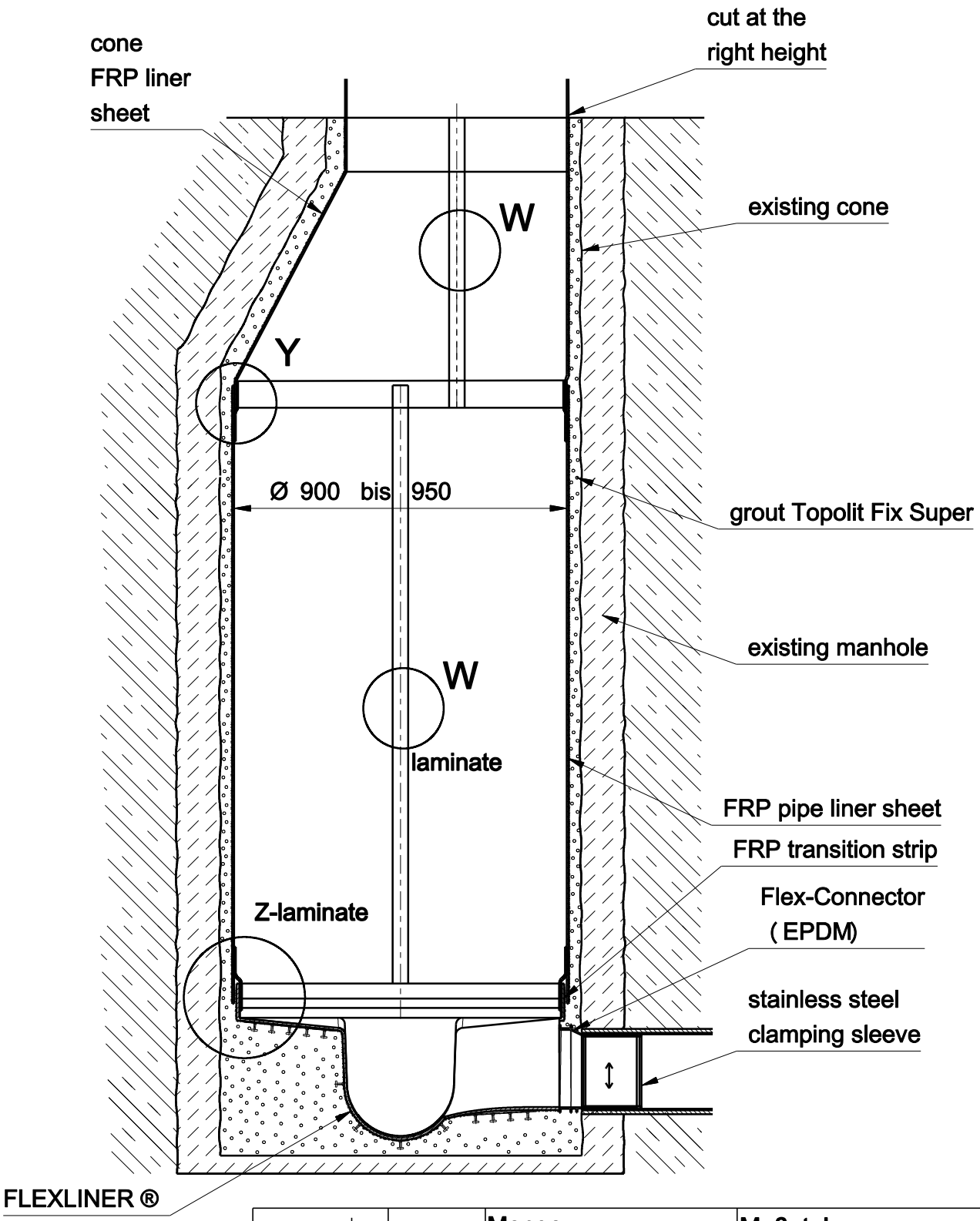


| | | | | |
|---|---|---|---|---|
| | | | Menge: | Maßstab: |
| | | | Material: Gewicht: Dichte: | |
| | Datum | Name | FRP liner sheet + FLEXLINER ® | |
| Gezeichnet | 05.04.2022 | E. Nadulski | | |
| geändert | | | | |
| geändert | | | | |
| www.predl.eu | | | | |
| PREDL® Schutzvermerk nach DIN34 beachten | | | rehabilitation manhole | e A4 |
| Pfad: | | | | |

# FRP-Liner

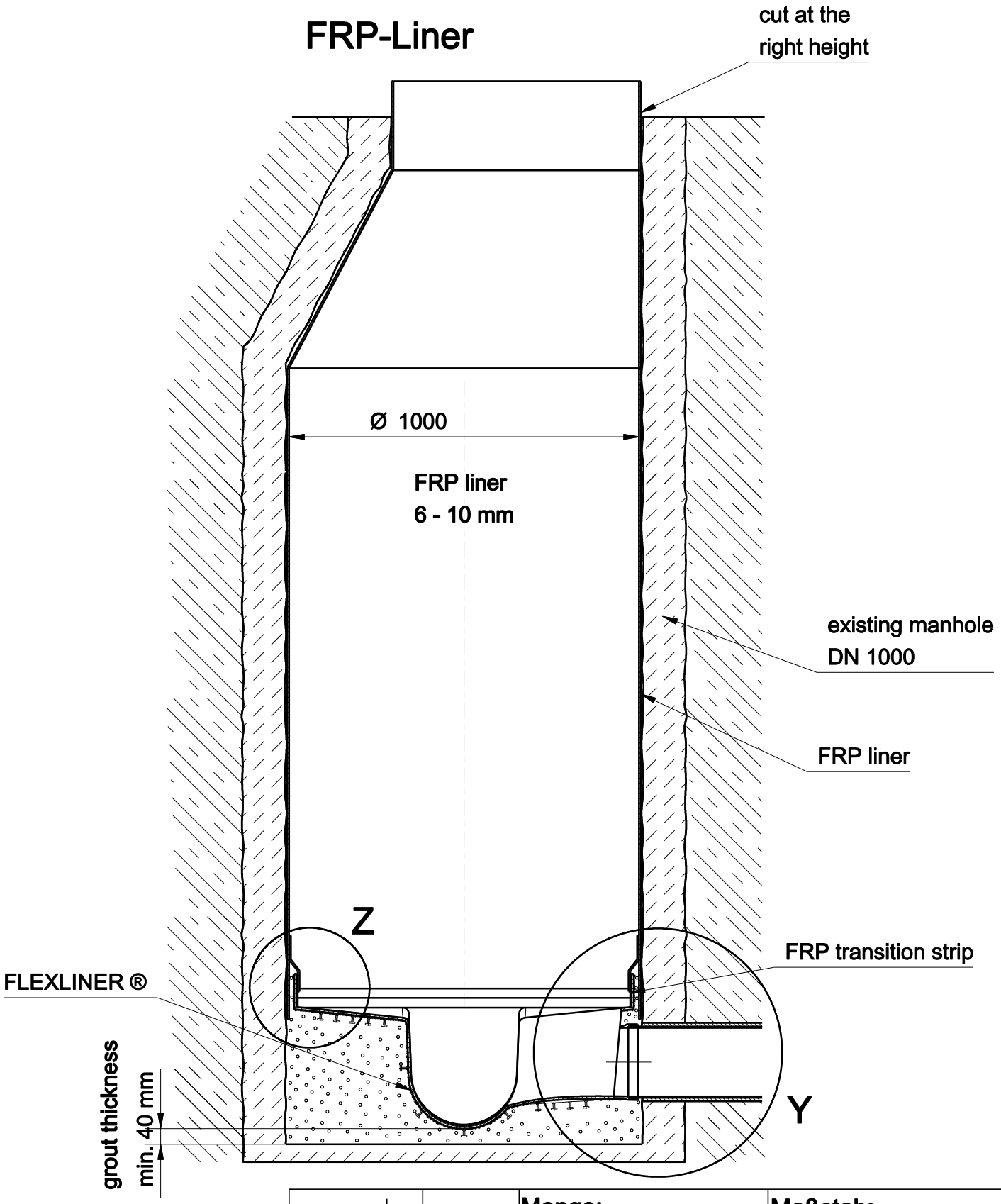


| | | | | |
|---|---|---|---|---|
| | | Menge: | Maßstab: | |
| | | Material: | Gewicht: | Dichte: |
| | Datum | Name | FRP-Liner + FLEXLINER ® | |
| Gezeichnet | 05.04.2022 | E. Nadulski | | |
| geändert | | | | |
| geändert | | | | |
| www.predl.eu | | | | |
| PREDL® Schutzvermerk nach DIN34 beachten | | | rehabilitation manhole | f |
| | | | | A4 |
| Pfad: | | | | |

# rehabilitation manhole with FLEXLINER® und FRP-pipe bell

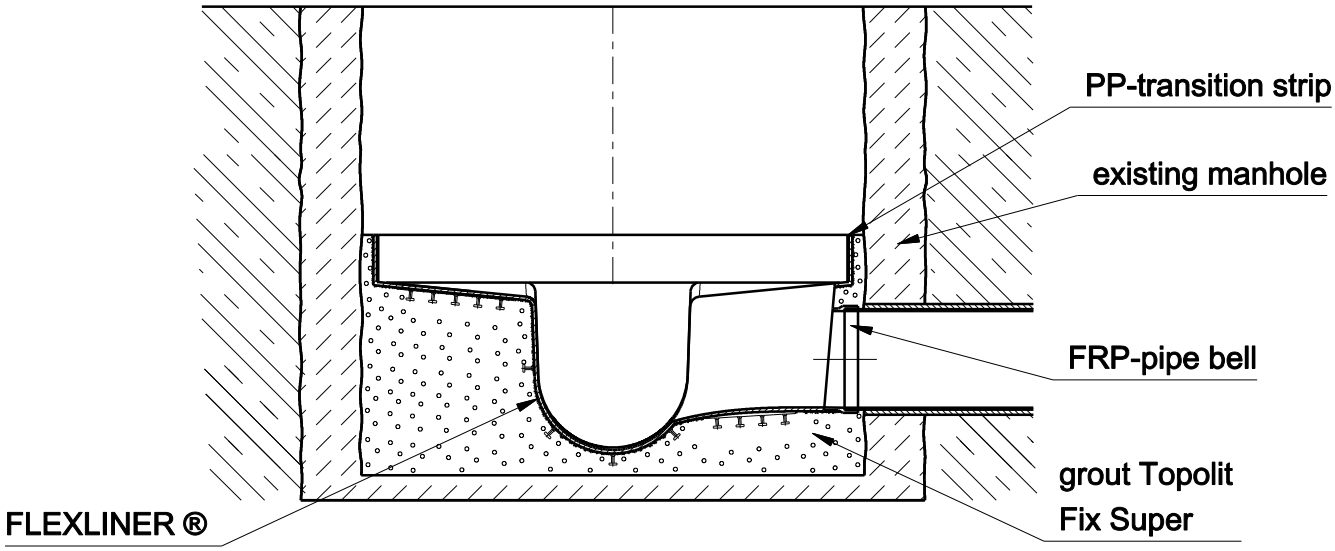


# rehabilitation manhole with FLEXLINER® und Flex-Connector

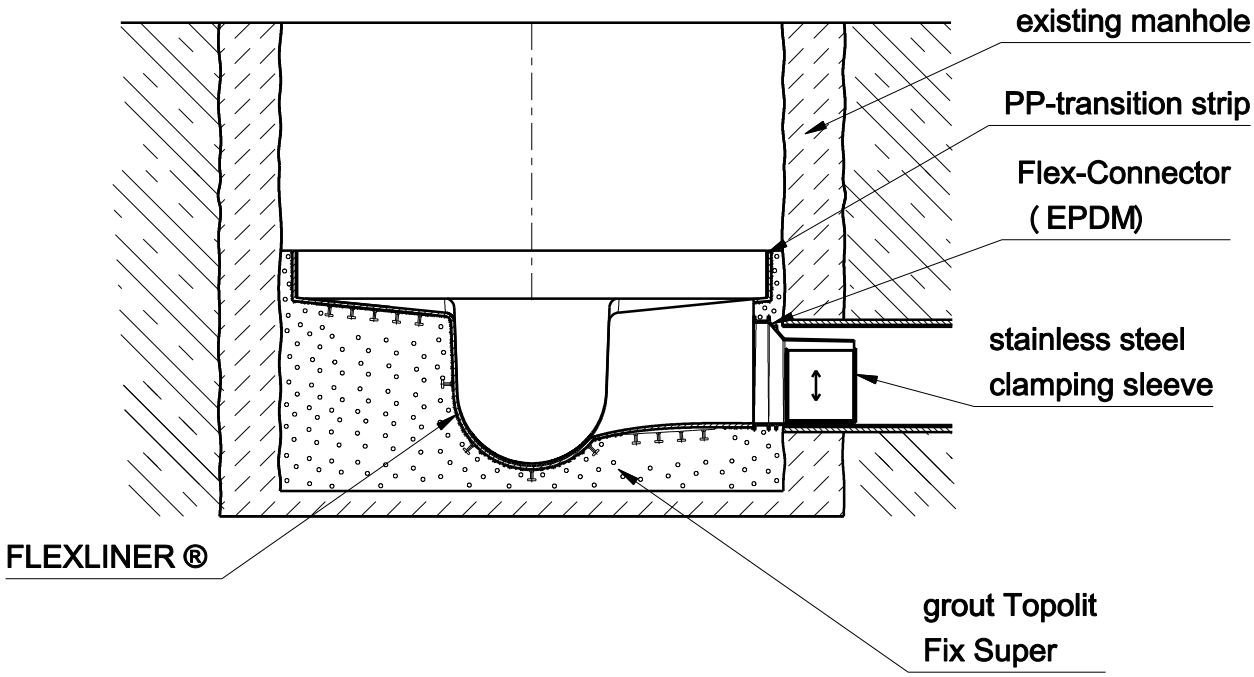


| | | | | |
|---|---|---|---|---|
| | | Menge: | Maßstab: | |
| | | Material: | Gewicht: | Dichte: |
| | Datum | Name | FLEXLINER® ground rehabilitation | |
| Gezeichnet | 11.04.2022 | E.Nadulski | | |
| geändert | | | | |
| geändert | | | | |
| www.predl.eu | | | | |
| PREDL® Schutzvermerk nach DIN34 beachten | | | rehabilitation manhole | g |
| | | | | A4 |
| Pfad: | | | | |

# CORPROTECT® connection with transition strip and pipe connect with stainless steel short sleeve

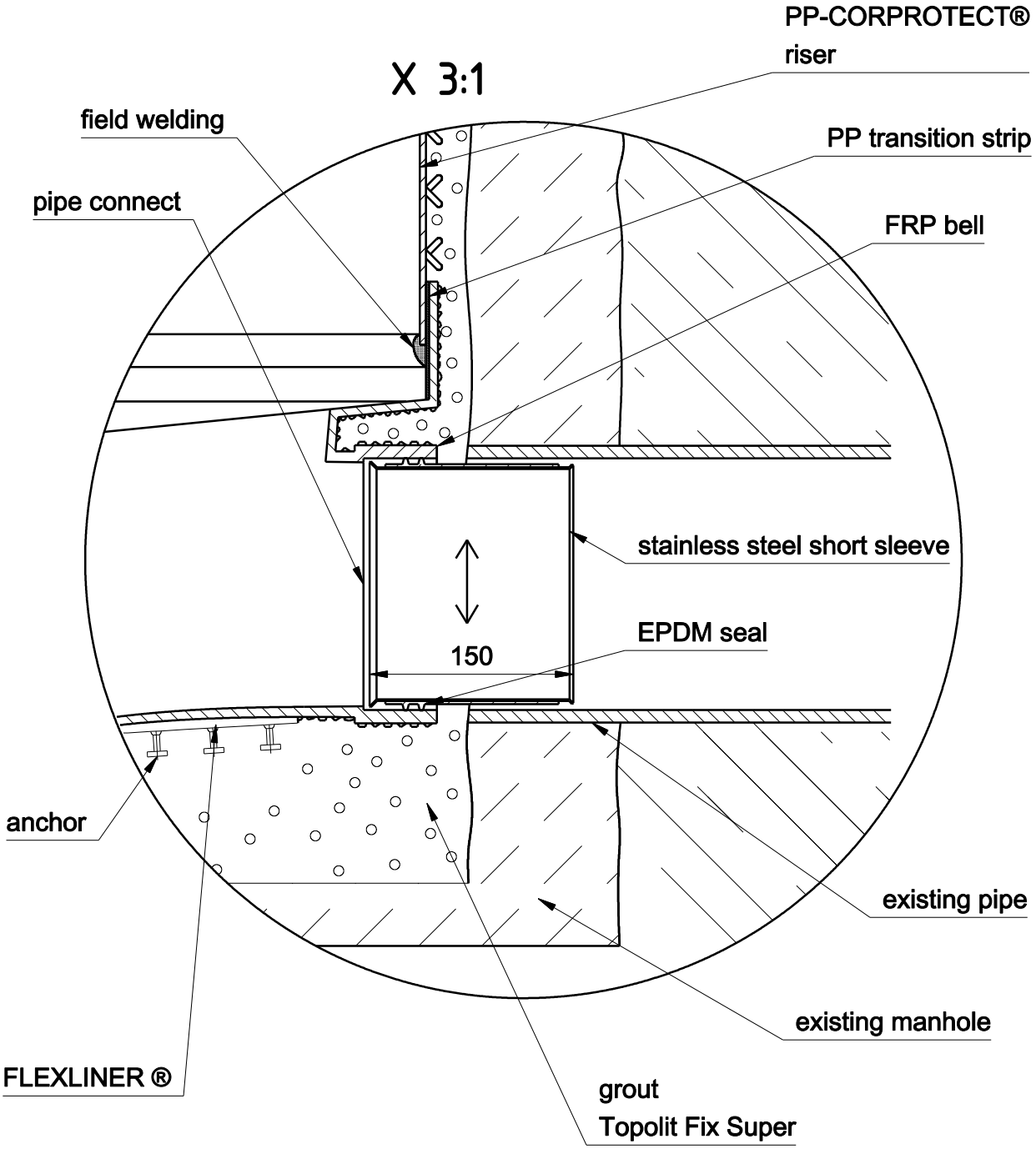


| | | | | |
|---|---|---|---|---|
| | | Menge: | Maßstab: | |
| | | Material: | Gewicht: | Dichte: |
| | Datum | Name | stainless steel short sleeve CORPROTECT® + FLEXLINER® | |
| Gezeichnet | 04.04.2022 | E.Nadulski | | |
| geändert | | | | |
| geändert | | | | |
| www.predl.eu | | | | |
| PREDL® Schutzvermerk nach DIN34 beachten | | | rehabilitation manhole | h |
| | | | | A4 |
| Pfad: | | | | |

# CORPROTECT® connection with transition strip and pipe connect with Flex-Connector

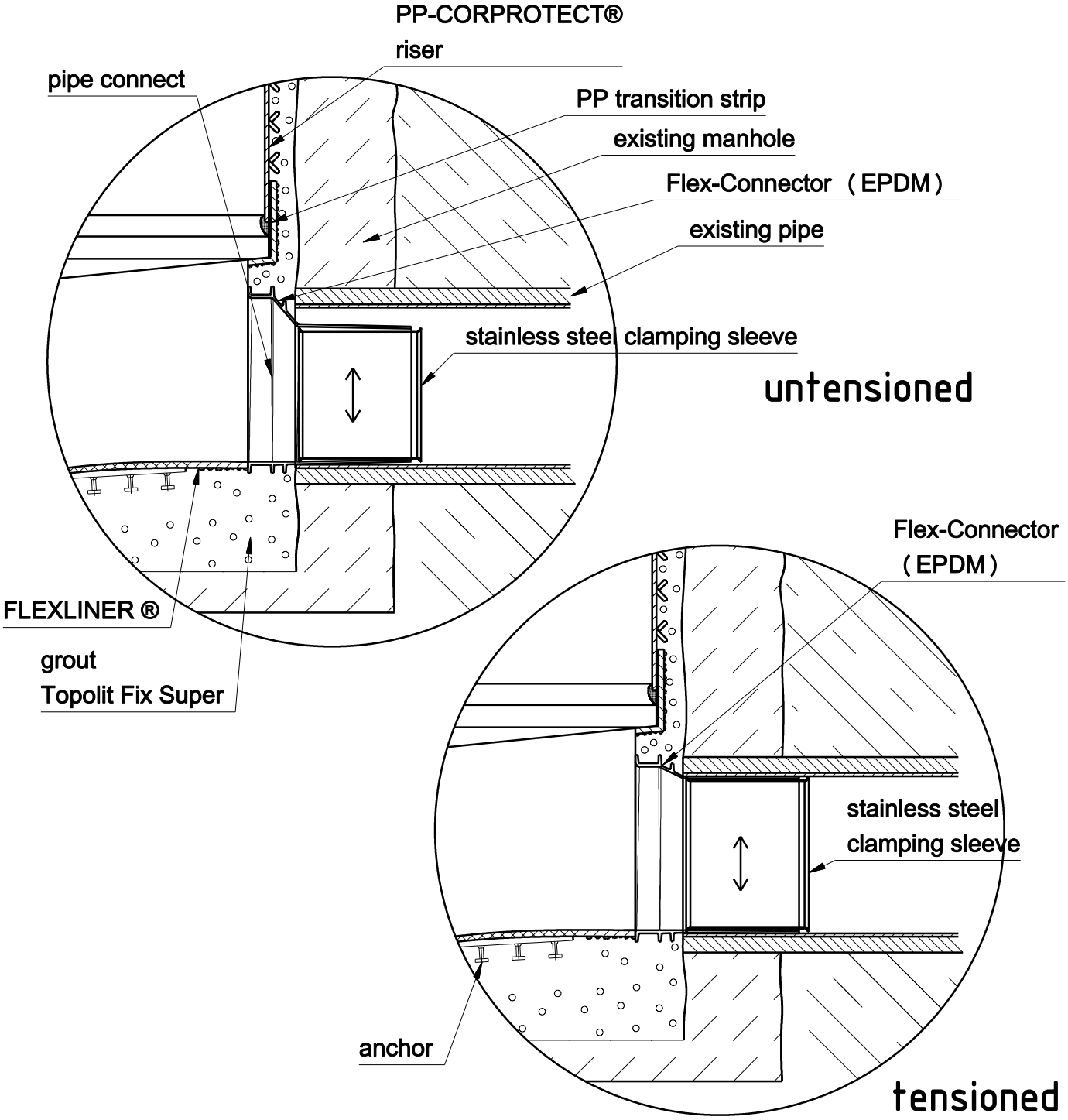


| | | | | |
|---|---|---|---|---|
| | | Menge: | Maßstab: | |
| | | Material: | Gewicht: | Dichte: |
| | Datum | Name | Flex-Connector | |
| Gezeichnet | 04.04.2022 | E.Nadulski | CORPROTECT® + FLEXLINER® | |
| geändert | | | | |
| geändert | | | | |
| www.predl.eu | | | rehabilitation manhole | i |
| PREDL® Schutzvermerk nach DIN34 beachten | | | | A4 |
| Pfad: | | | | |

# CORPROTECT® connection with transition strip and pipe connect with FRP-bell

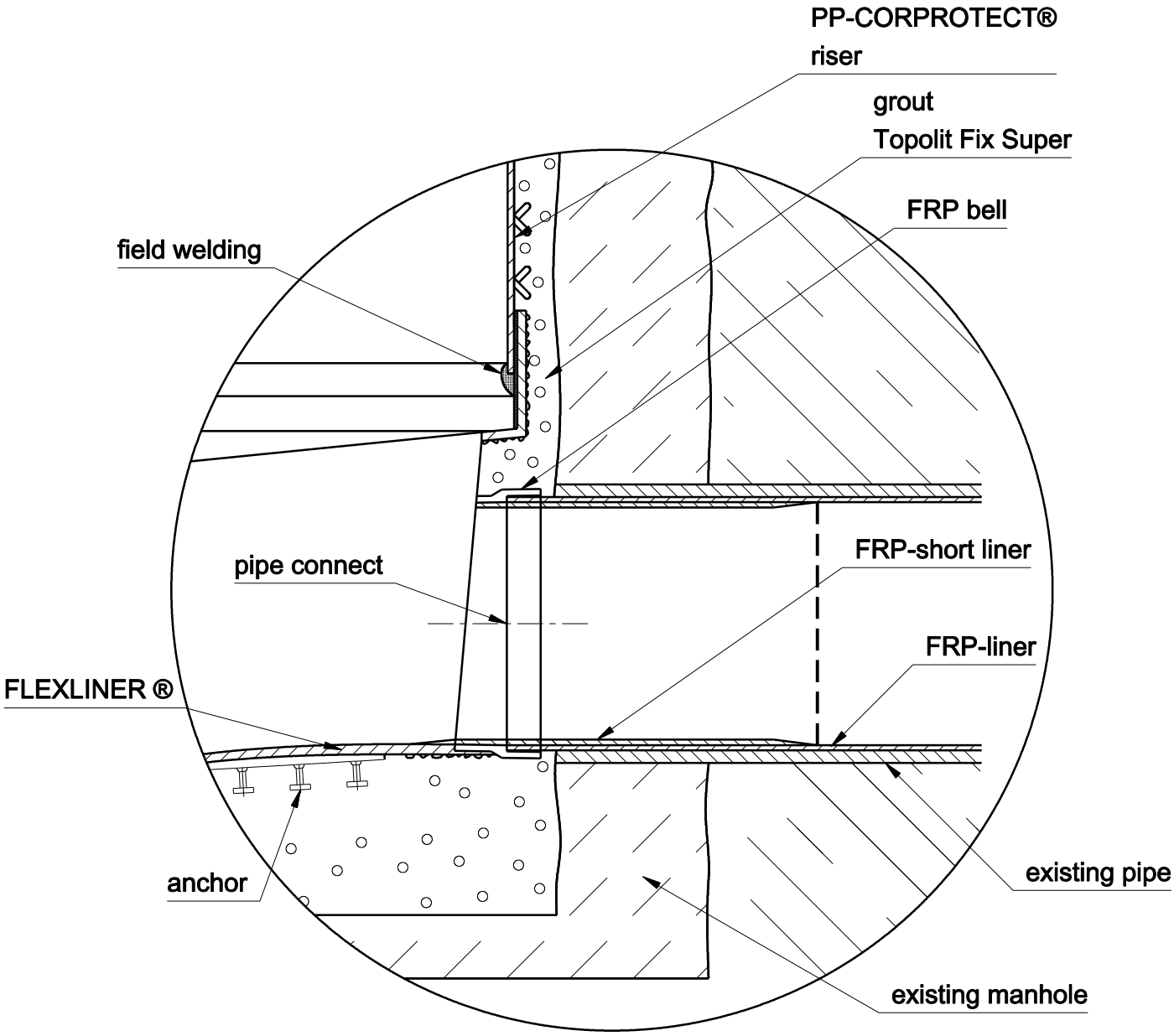


| | | | | |
|---|---|---|---|---|
| | | Menge: | Maßstab: | |
| | | Material: | Gewicht: | Dichte: |
| | Datum | Name | FRP-bell | |
| Gezeichnet | 04.04.2022 | E.Nadulski | CORPROTECT® + FLEXLINER® | |
| geändert | | | | |
| geändert | | | | |
| www.predl.eu | | | rehabilitation manhole | j |
| PREDL® Schutzvermerk nach DIN34 beachten | | | | A4 |
| Pfad: | | | | |

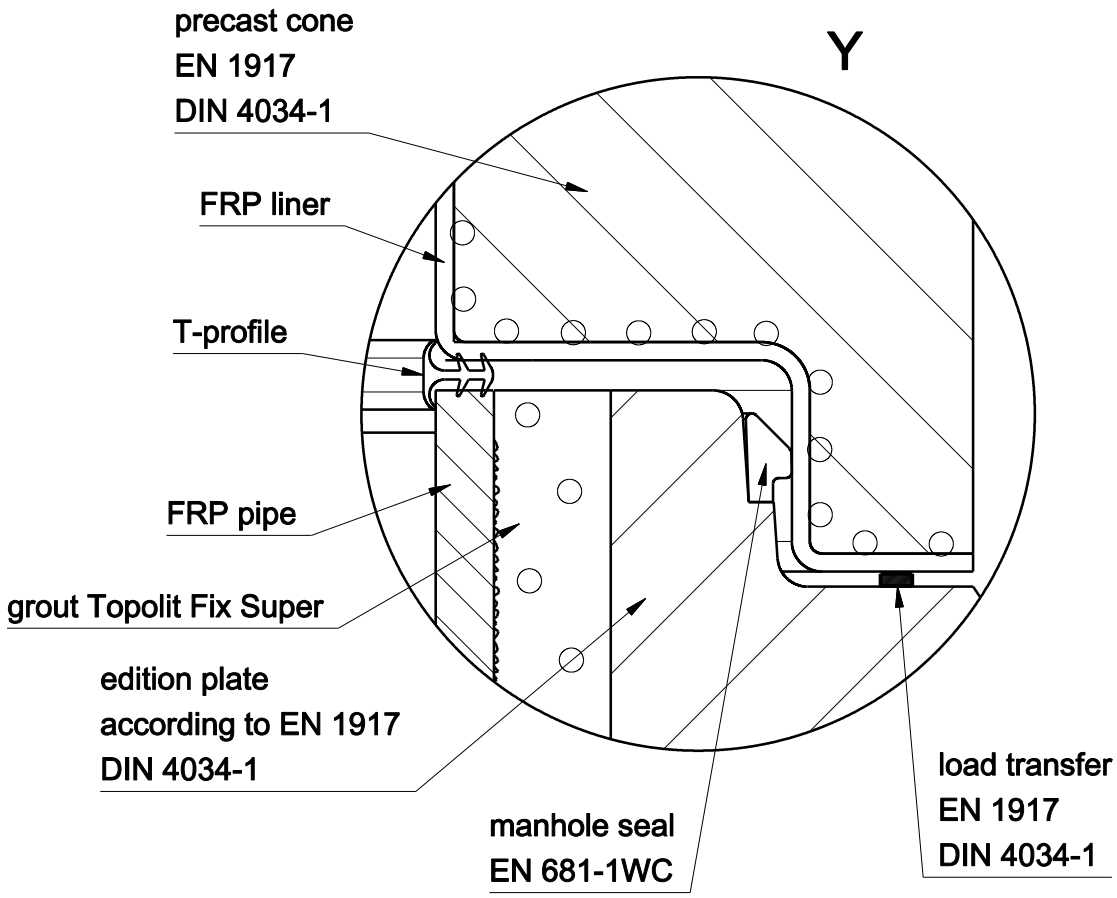


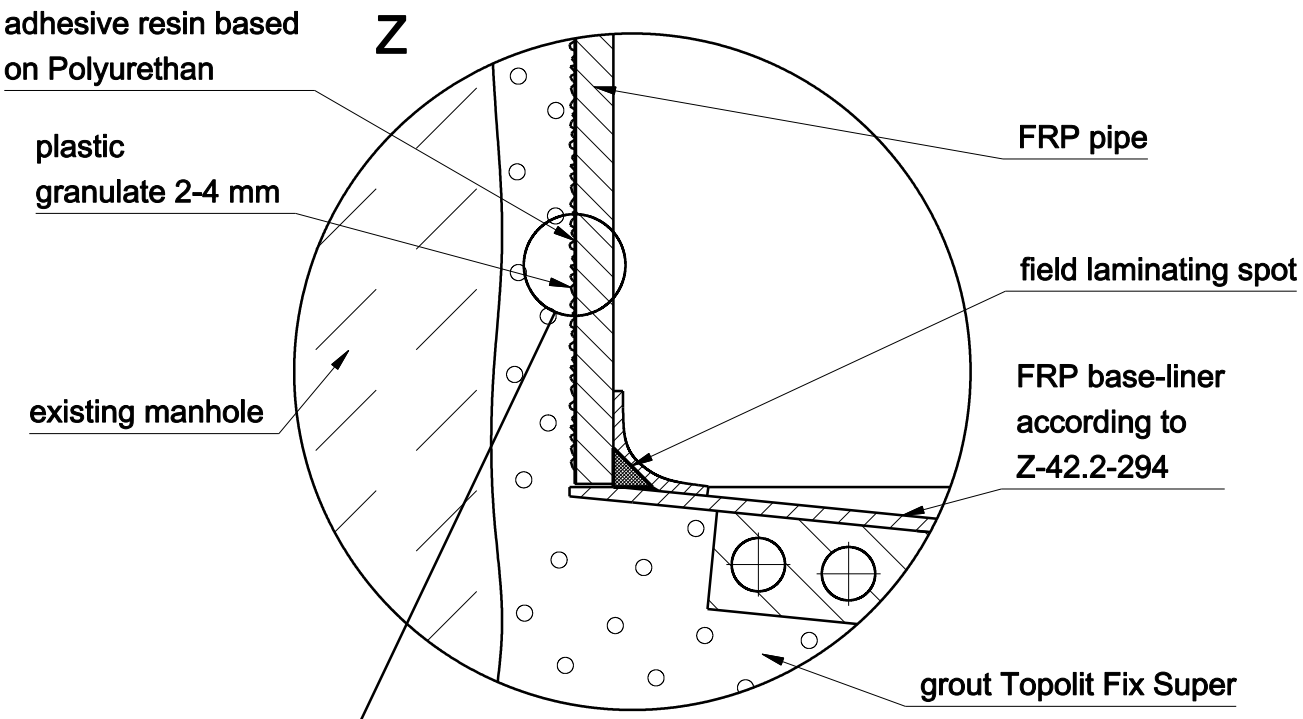


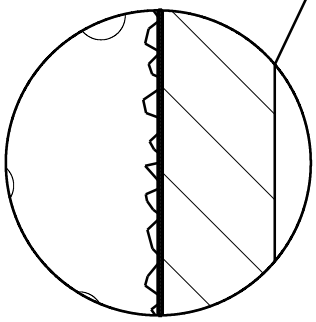

| | Datum | Name |
|---|---|---|
| Gezeichnet | 05.04.2022 | E. Nadulski |
| geändert | | |
| geändert | | |

www.predl.eu

PREDL®
Schutzvermerk nach DIN34 beachten

Pfad:

Menge: | Maßstab:

Material: | Gewicht: | Dichte:

FRP 900 pipe SN 5000 / SN 10000
+ cone EN 1917 DIN 4034-1

new manhole in old manhole

a

A4

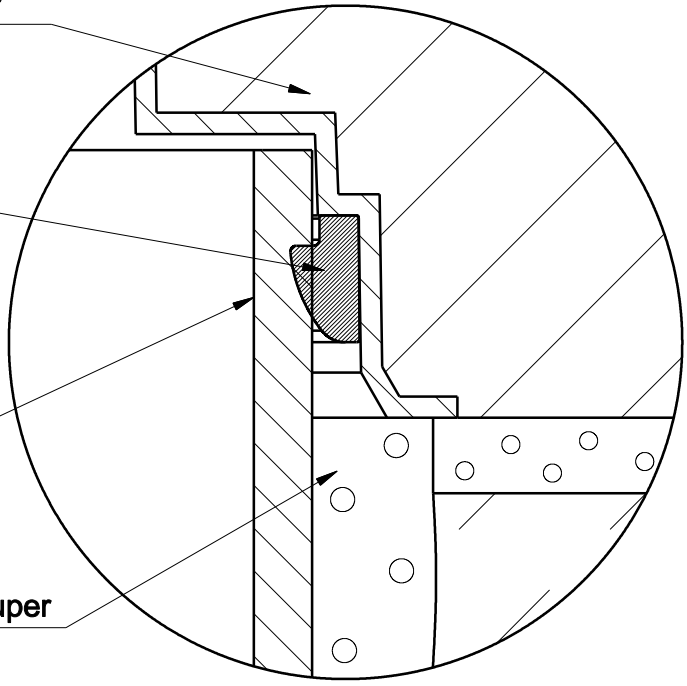


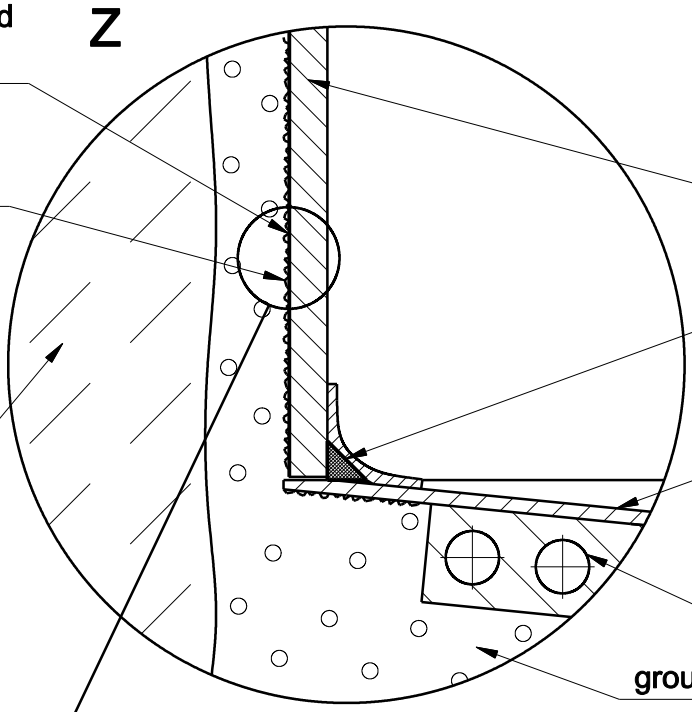


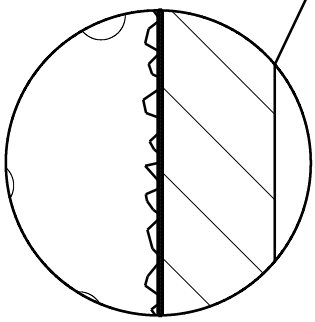

| | Datum | Name |
|---|---|---|
| Gezeichnet | 05.04.2022 | E. Nadulski |
| geändert | | |
| geändert | | |

www.predl.eu

PREDL®
Schutzvermerk nach DIN34 beachten

Pfad:

Menge: | Maßstab:

Material: | Gewicht: | Dichte:

# FRP 900 / SN 5000 + flat top DIN 4034-1

new manhole in old manhole

b

A4

## liner connection to the Flex-cone with PP assembling strip

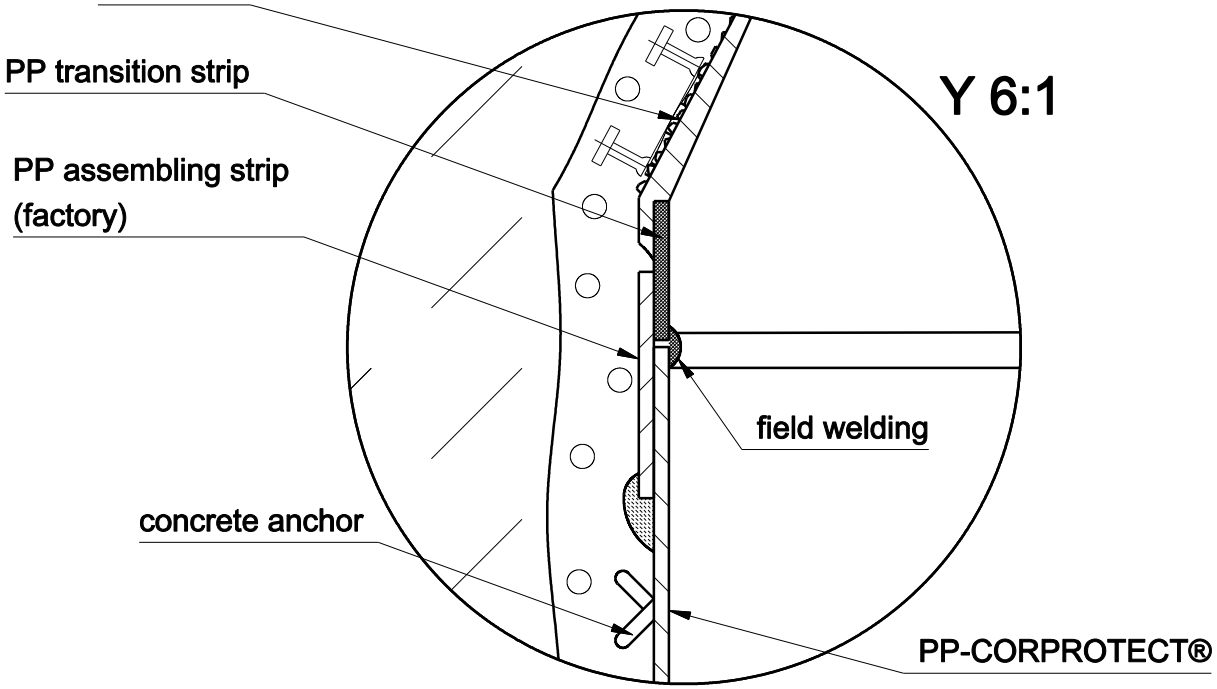


## liner connection with PP transition strip to FLEXLINER ®

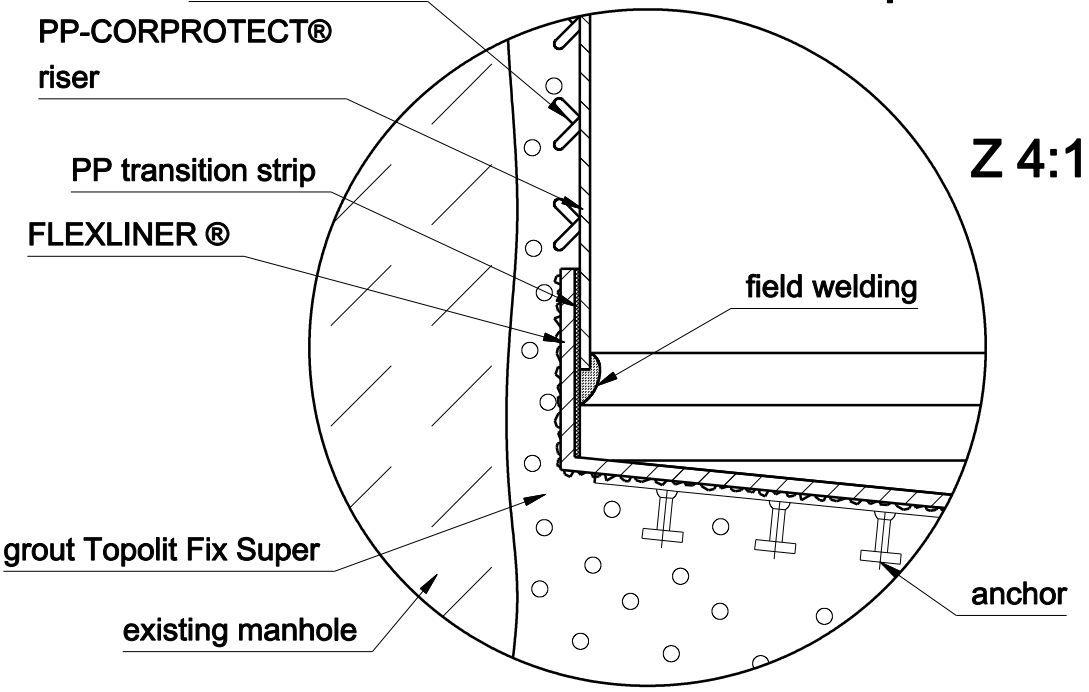


| | | | | |
|---|---|---|---|---|
| | | Menge: | Maßstab: | |
| | | Material: | Gewicht: | Dichte: |
| | Datum | Name | CORPROTECT® + FLEXLINER® + Flex-cone | |
| Gezeichnet | 05.04.2022 | E. Nadulski | | |
| geändert | | | | |
| geändert | | | | |
| www.predl.eu | | | | |
| PREDL® Schutzvermerk nach DIN34 beachten | | | rehabilitation manhole ® | C |
| | | | | A4 |
| Pfad: | | | | |

# Connection to the cone with PP assembling strip

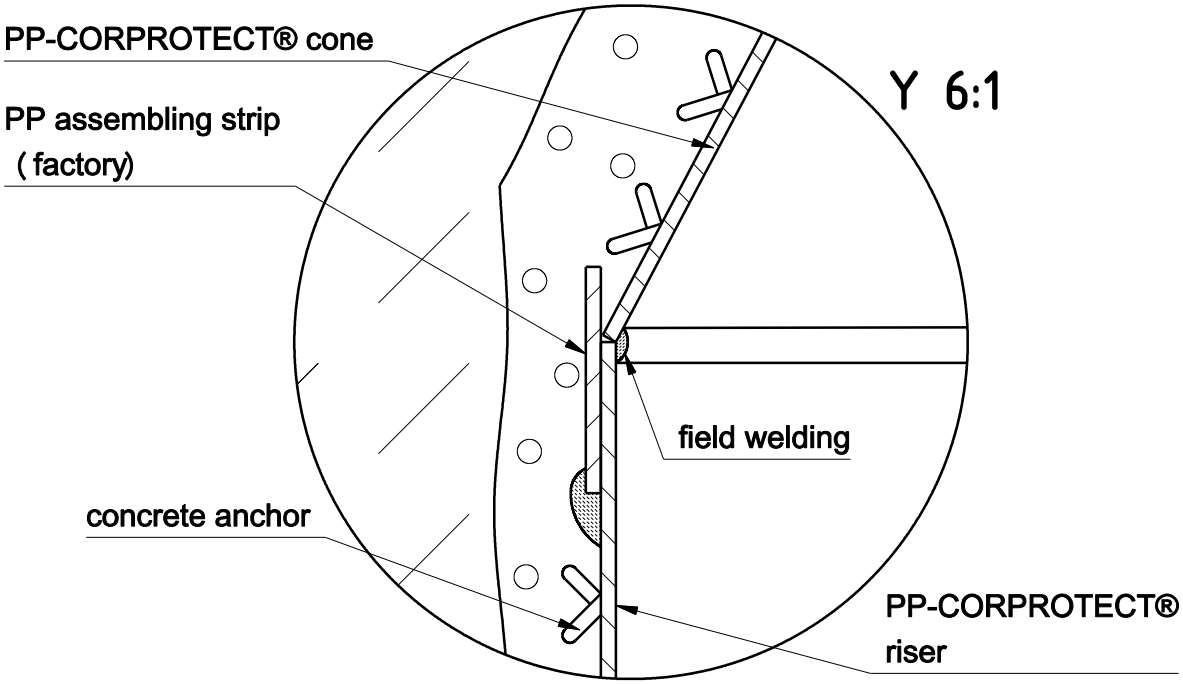


# CORPROTECT® connection with transition strip + FLEXLINER®

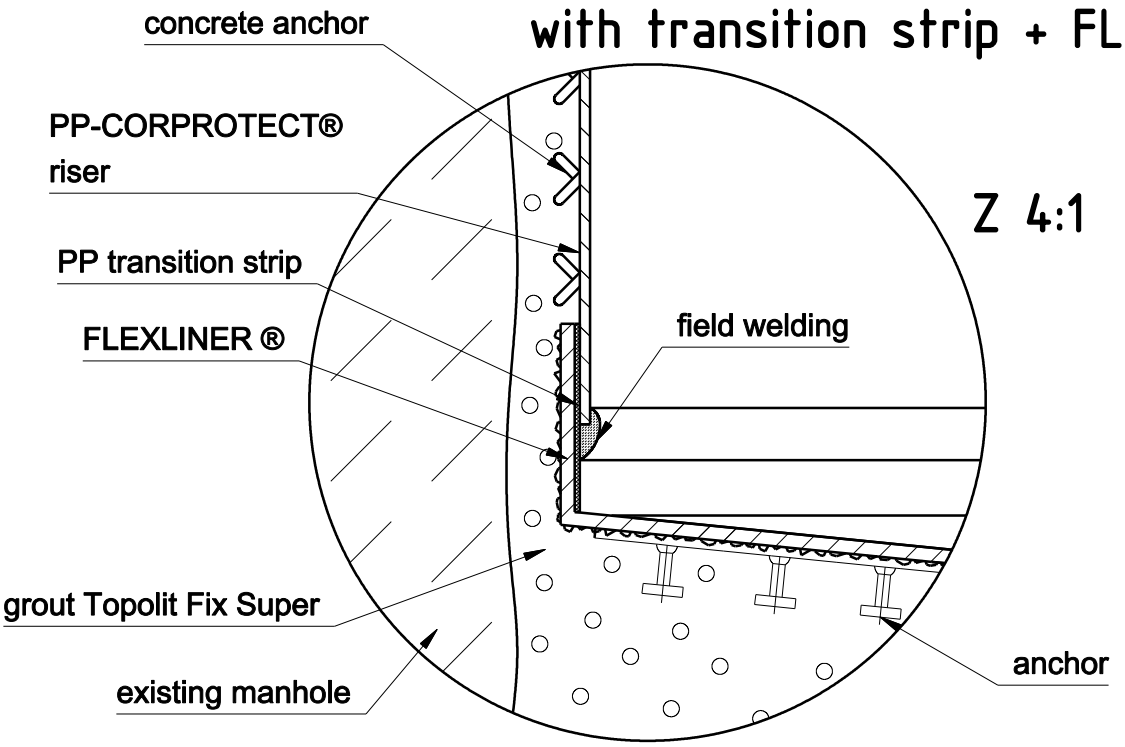


| | | | | |
|---|---|---|---|---|
| | | Menge: | Maßstab: | |
| | | Material: | Gewicht: | Dichte: |
| | Datum | Name | CORPROTECT® + FLEXLINER® connection | |
| Gezeichnet | 05.04.2022 | E.Nadulski | | |
| geändert | | | | |
| geändert | | | | |
| www.predl.eu | | | rehabilitation manhole | d |
| PREDL® Schutzvermerk nach DIN34 beachten | | | | A4 |
| Pfad: | | | | |

# component connections

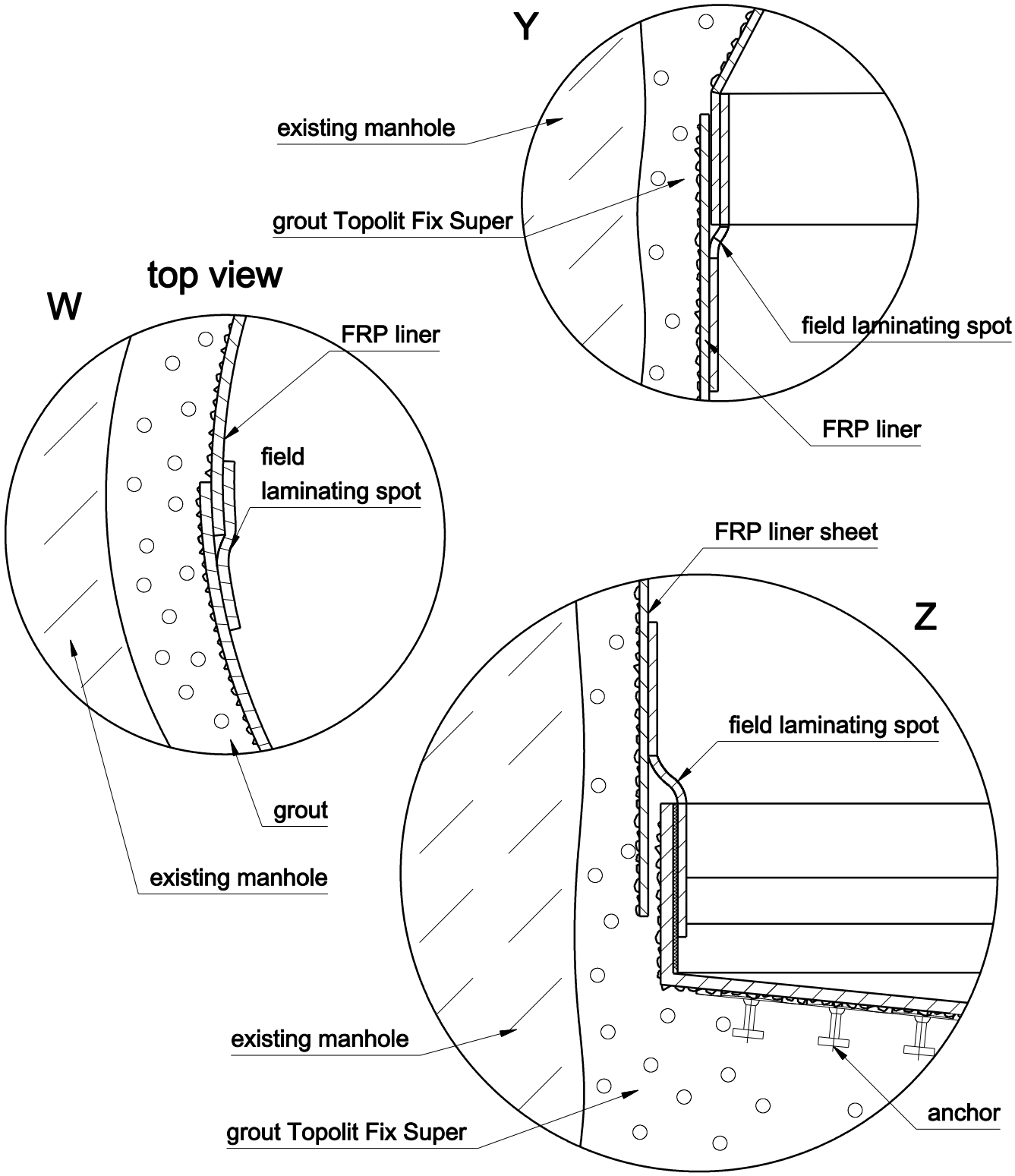


| | | | | |
|---|---|---|---|---|
| | | Menge: | Maßstab: | |
| | | Material: | Gewicht: | Dichte: |
| | Datum | Name | FRP liner with laminating spot | |
| Gezeichnet | 05.04.2022 | E. Nadulski | | |
| geändert | | | | |
| geändert | | | | |
| www.predl.eu | | | | |
| PREDL® Schutzvermerk nach DIN34 beachten | | | rehabilitation manhole | e |
| | | | | A4 |
| Pfad: | | | | |

# Connection of the FRP liner with transition strip and pipe connect

Y 2:1

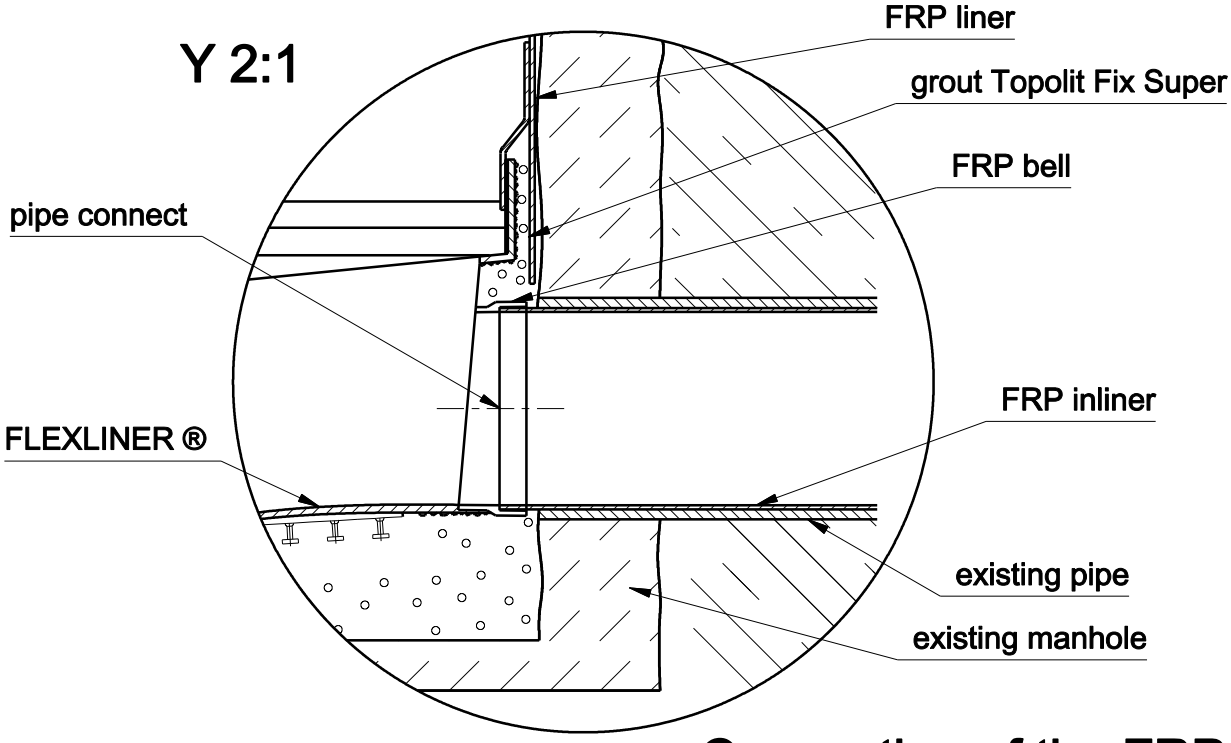


# Connection of the FRP liner with transition strip

Z 4:1

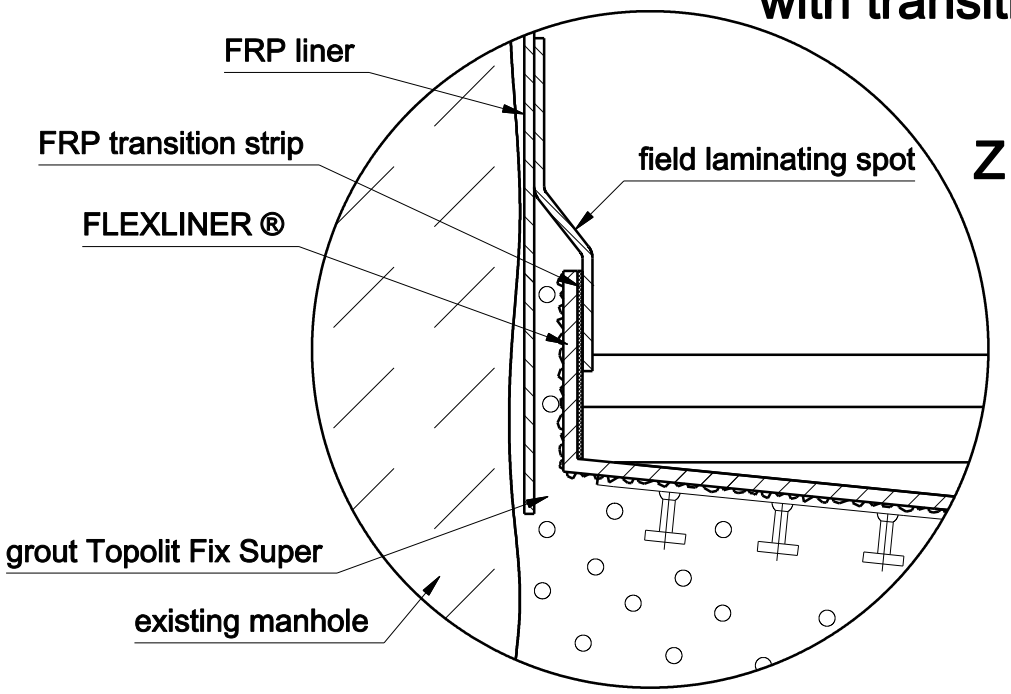


| | | | | |
|---|---|---|---|---|
| | | Menge: | Maßstab: | |
| | | Material: | Gewicht: | Dichte: |
| | Datum | Name | FRP-Liner + FLEXLINER ® + pipe connect | |
| Gezeichnet | 05.04.2022 | E. Nadulski | | |
| geändert | | | | |
| geändert | | | | |
| www.predl.eu | | | | |
| PREDL® Schutzvermerk nach DIN34 beachten | | | rehabilitation manhole | f |
| | | | | A4 |
| Pfad: | | | | |

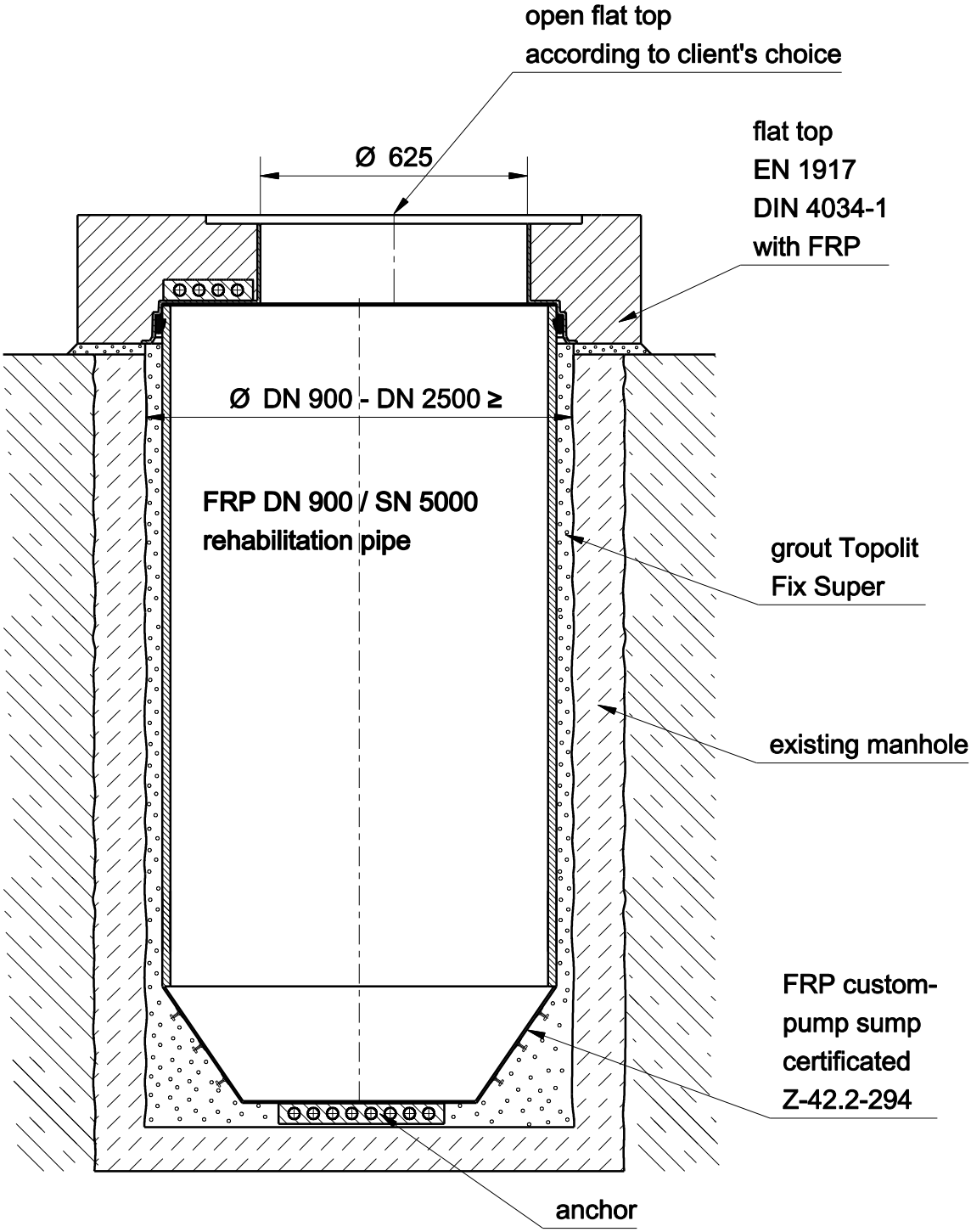


| | | | | |
|---|---|---|---|---|
| | | Menge: | Maßstab: | |
| | | Material: | Gewicht: | Dichte: |
| | Datum | Name | FRP custom - pump sump | |
| Gezeichnet | 05.04.2022 | E. Nadulski | | |
| geändert | | | | |
| geändert | | | | |
| www.predl.eu | | | | |
| PREDL® Schutzvermerk nach DIN34 beachten | | | new manhole in old manhole | b |
| | | | | A4 |
| Pfad: | | | | |

# CORPROTECT® connection with transition strip and pipe connect

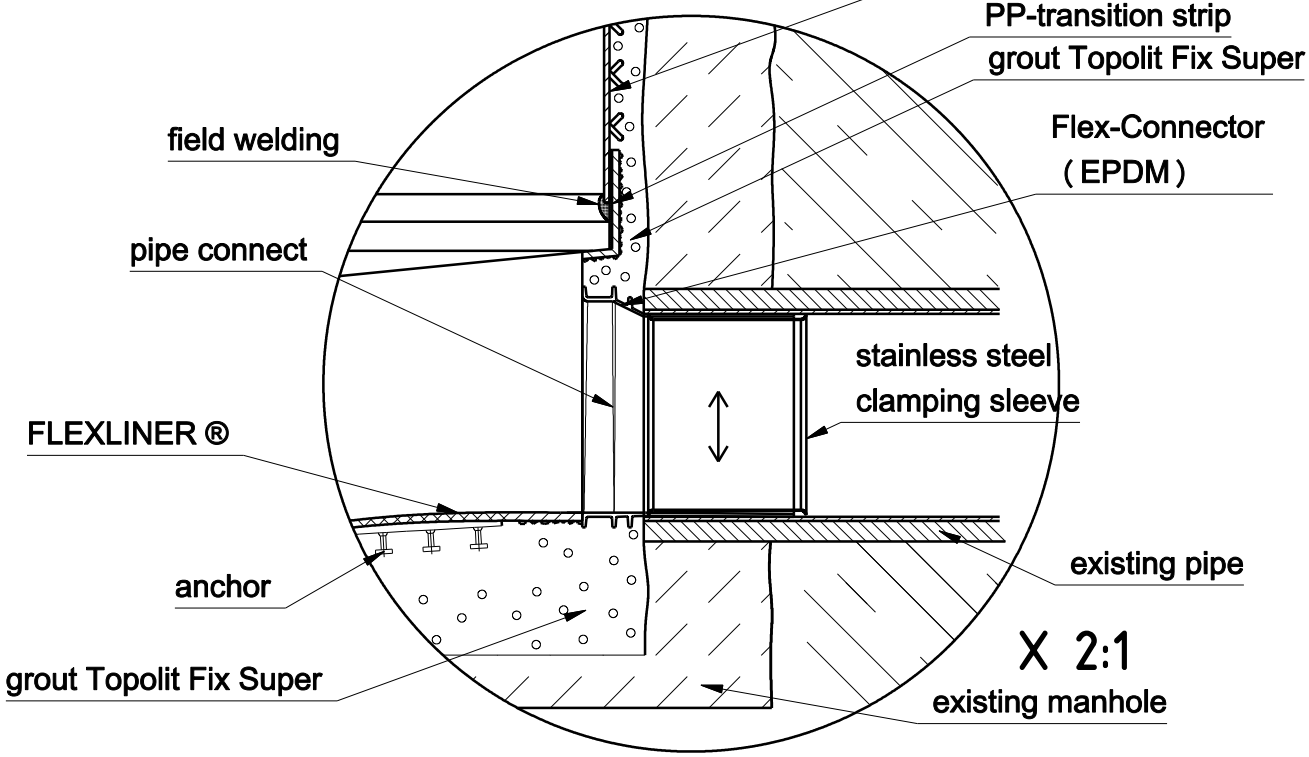


# CORPROTECT® connection with PP assembling strip

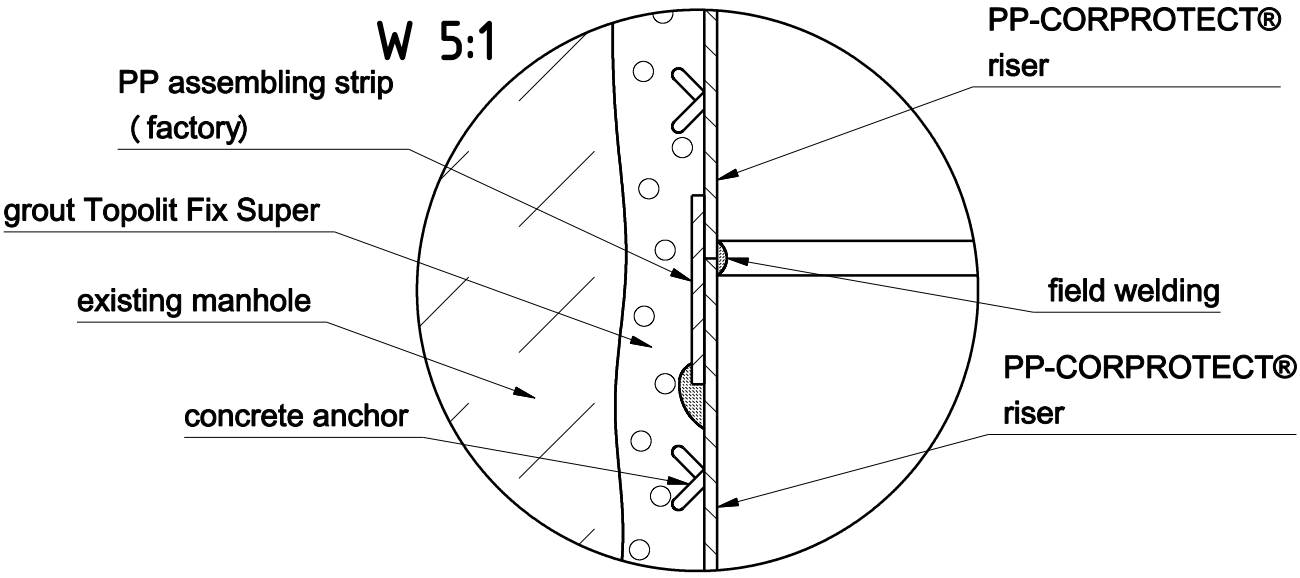


| | | | | |
|---|---|---|---|---|
| | | Menge: | Maßstab: | |
| | | Material: | Gewicht: | Dichte: |
| | Datum | Name | CORPROTECT® + FLEXLINER® + pipe connect | |
| Gezeichnet | 05.04.2022 | E.Nadulski | | |
| geändert | | | | |
| geändert | | | | |
| www.predl.eu | | | | |
| PREDL® Schutzvermerk nach DIN34 beachten | | | rehabilitation manhole | d |
| | | | | A4 |
| Pfad: | | | | |