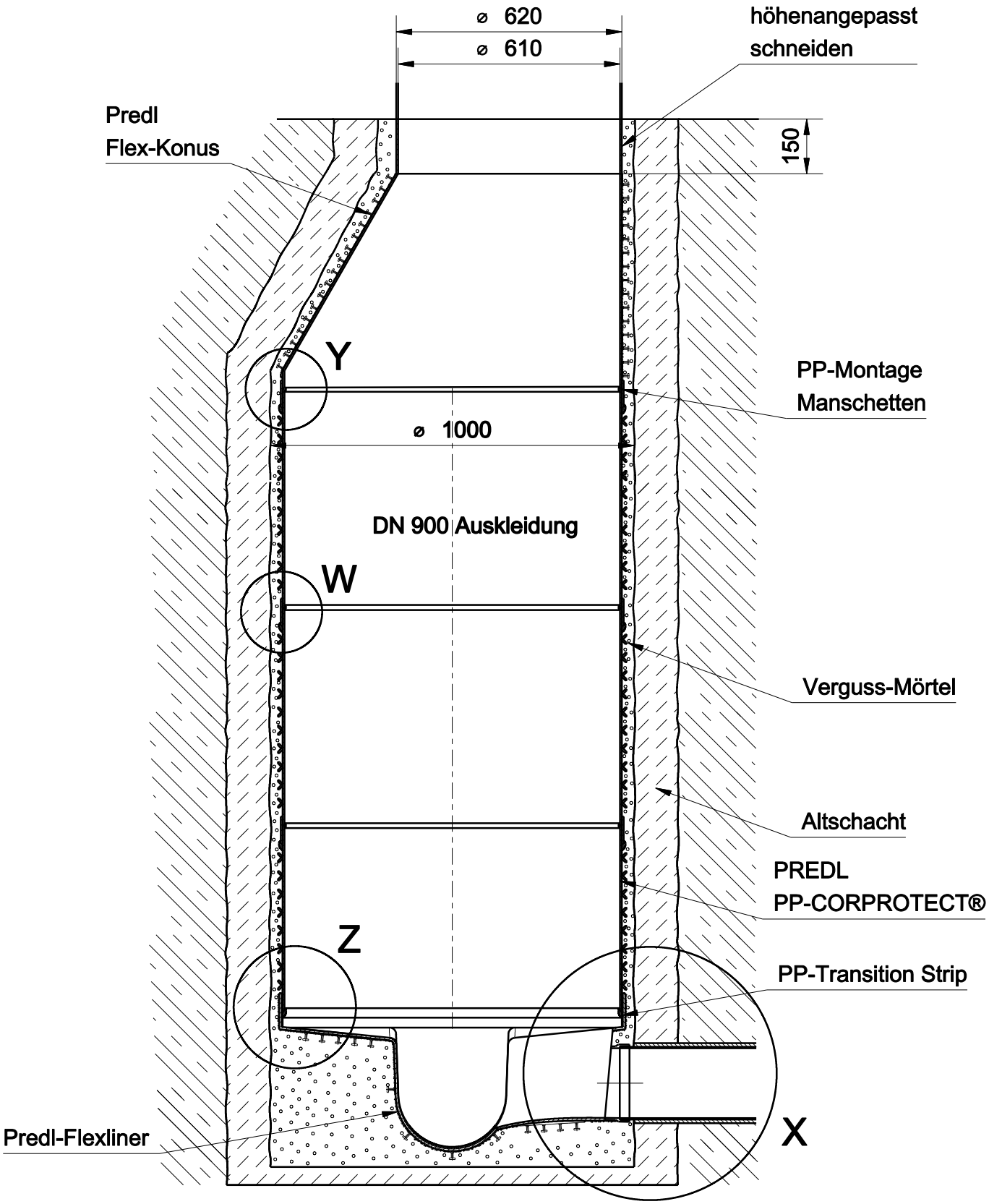

		Menge:	Maßstab:	
		Material:	Gewicht:	Dichte:
	Datum	Name	CORPROTECT® + Flexliner + Flexkonus	
Gezeichnet	04.05.2021	E. Nadulski		
geändert				
geändert				
www.predl.eu				
PREDL Schutzvermerk nach DIN34 beachten			Sanierungsschacht	1
				A4
Pfad:				

Konusanbindung mit PP-Montage Manschette

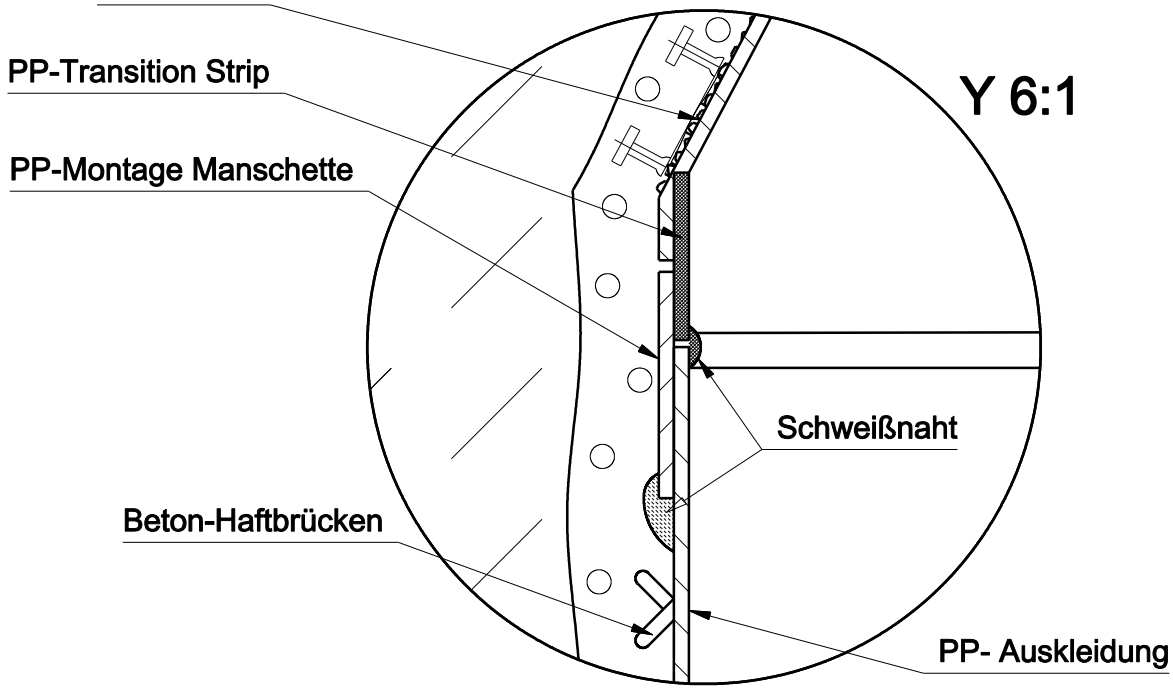

Auskleidungsanbindung mit Transitionstrip

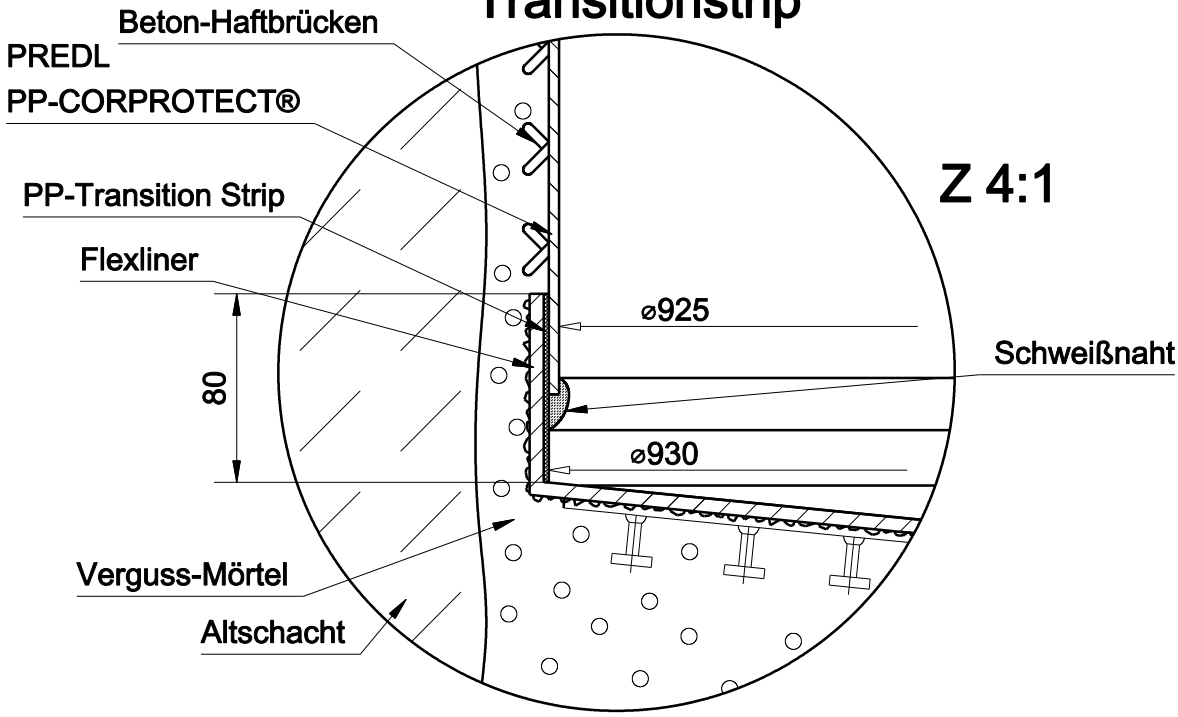

		Menge:	Maßstab:	
		Material:	Gewicht:	Dichte:
	Datum	Name	CORPROTECT® + Flexliner + Flexkonus	
Gezeichnet	04.05.2021	E. Nadulski		
geändert				
geändert				
www.predl.eu				
PREDL Schutzvermerk nach DIN34 beachten			Sanierungsschacht	2
				A4
Pfad:				

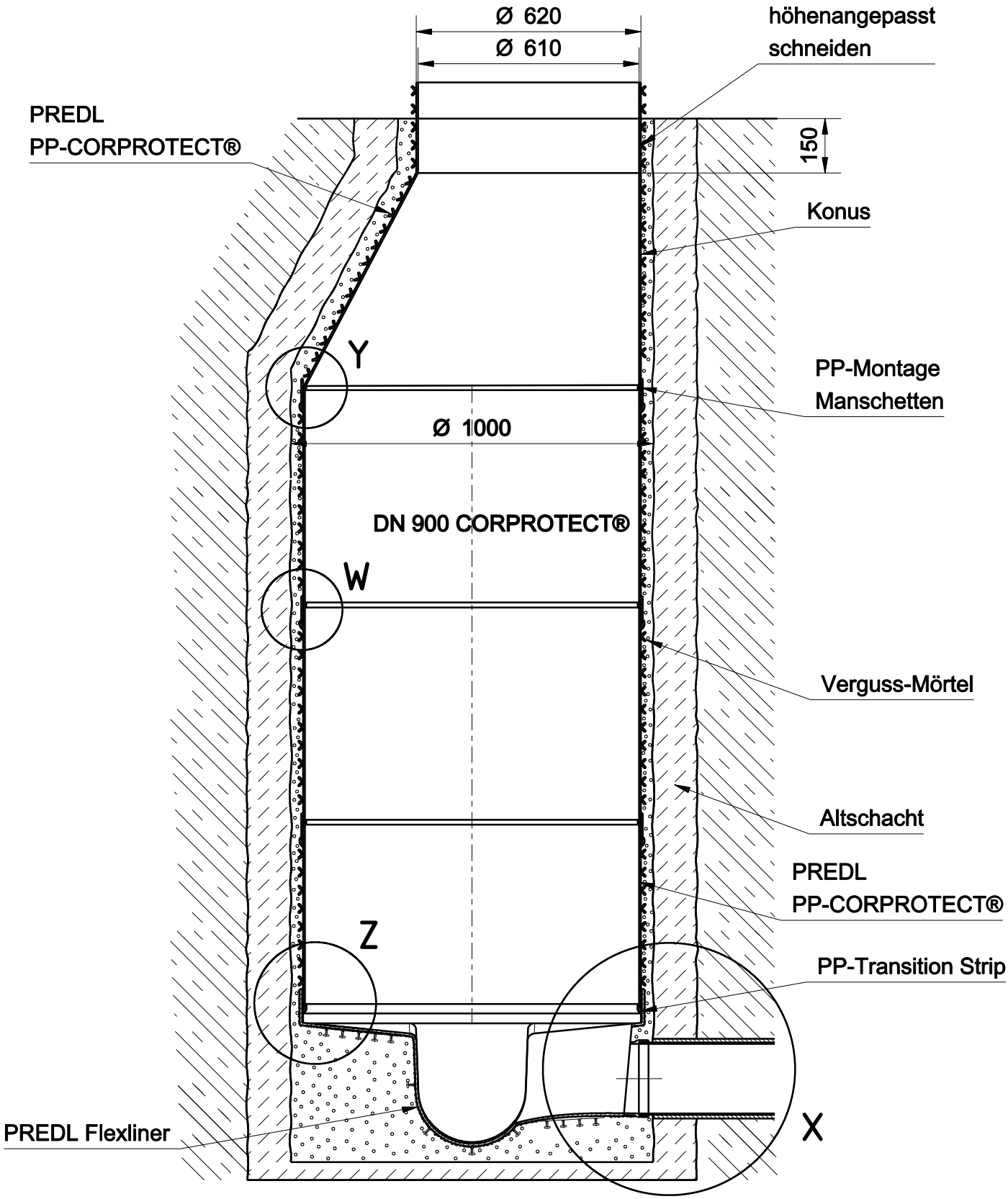

		Menge:	Maßstab:	
		Material:	Gewicht:	Dichte:
	Datum	Name	CORPROTECT® + Flexliner Sanierungsschacht	
Gezeichnet	20.01.2022	E.Nadulski		
geändert				
geändert				
www.predl.eu				
PREDL Schutzvermerk nach DIN34 beachten				1
				A4
Pfad:				

Konusanbindung mit PP-Montage Manschette

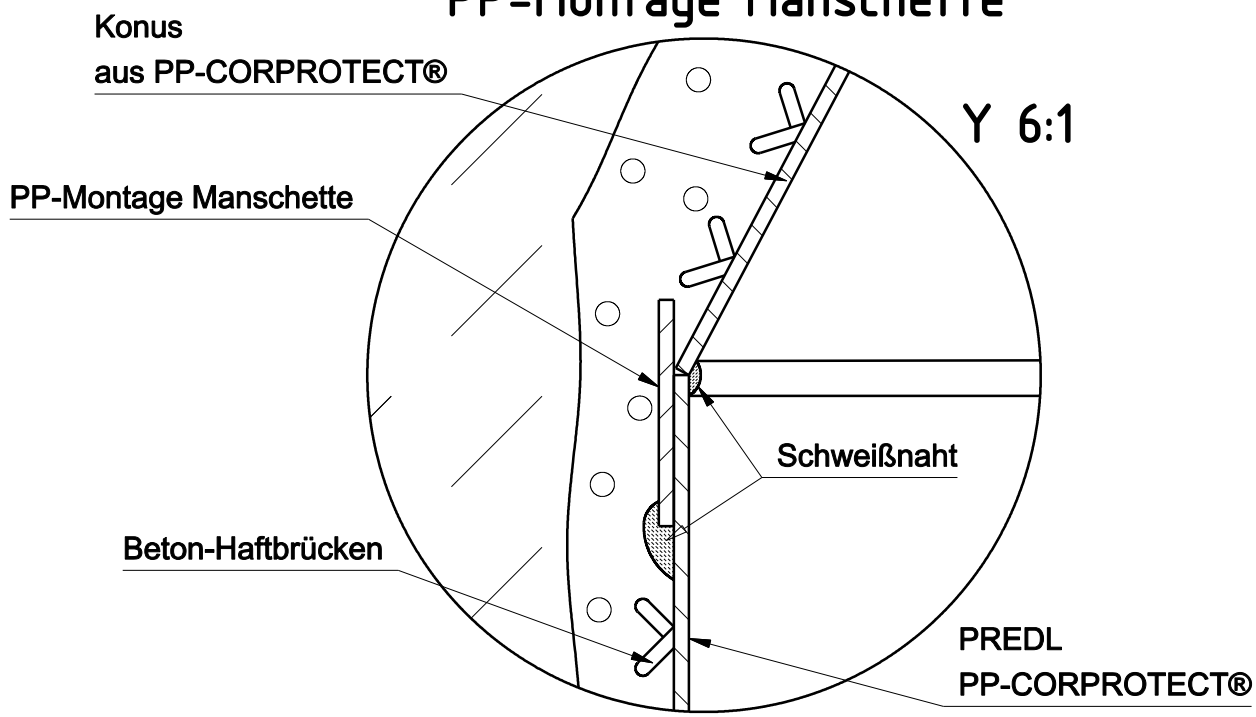

Corprotectanbindung mit Transitionstrip

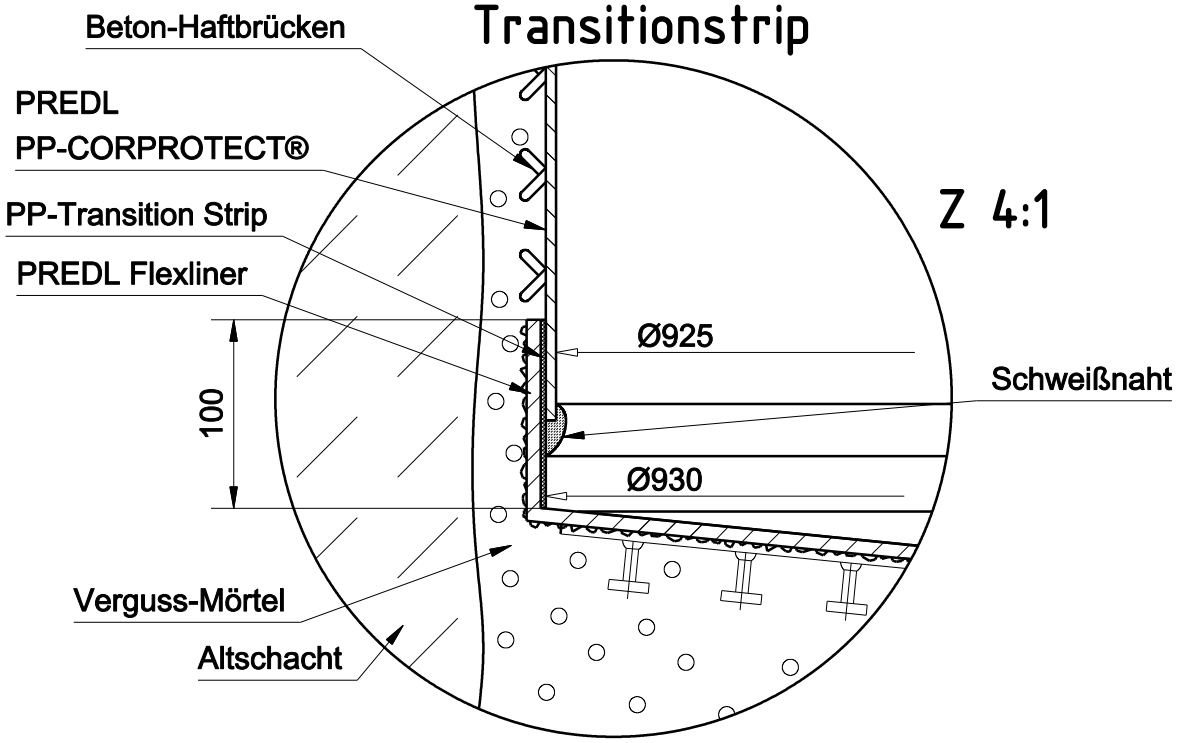

		Menge:	Maßstab:	
		Material:	Gewicht:	Dichte:
	Datum	Name	CORPROTECT® + Flexliner Sanierungsschacht	
Gezeichnet	20.01.2022	E.Nadulski		
geändert				
geändert				
www.predl.eu				
PREDL Schutzvermerk nach DIN34 beachten				2
				A4
Pfad:				

Corprotectanbindung mit Transitionstrip und Seitenzulauf

X 2:1

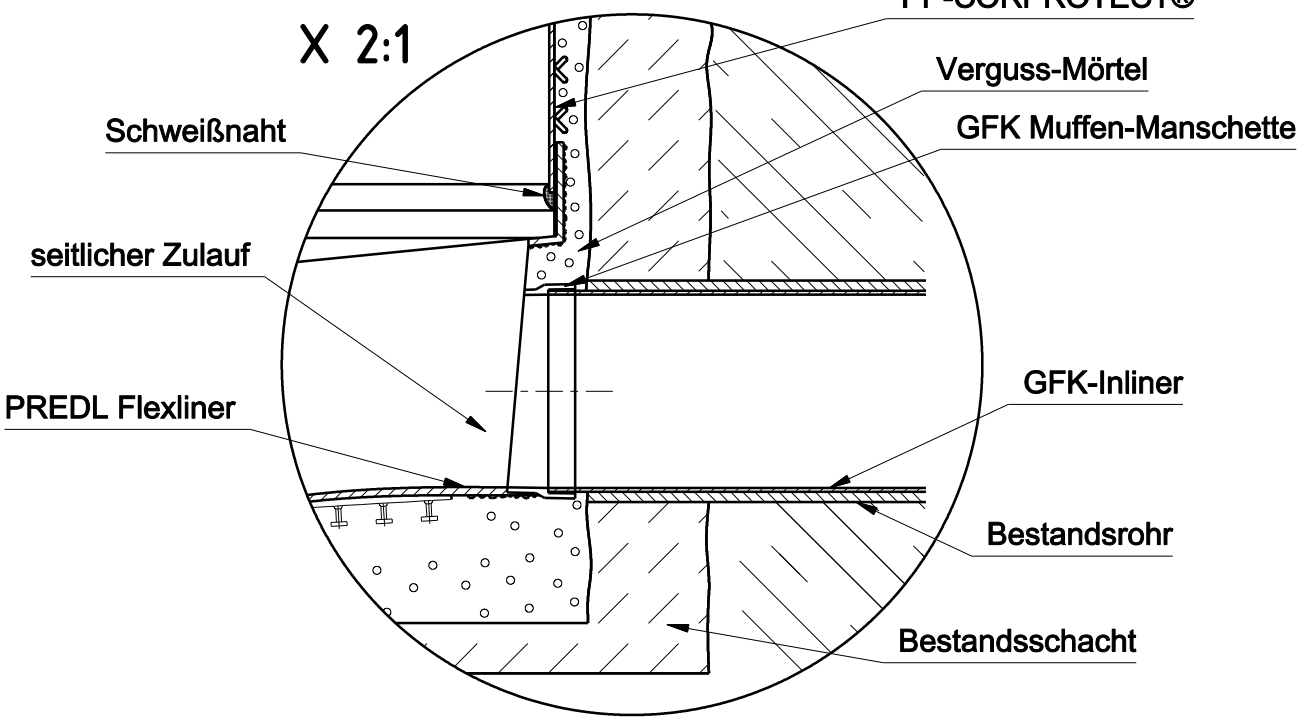

Corprotectverbindung mit PP-Montage Manschette

W 5:1

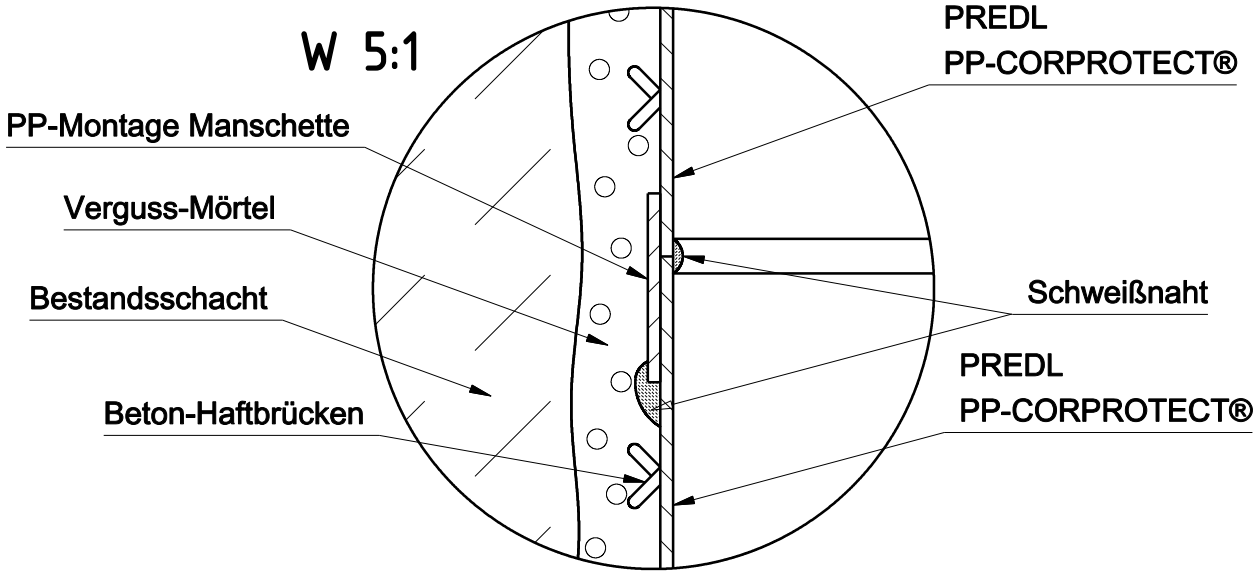

		Menge:	Maßstab:	
		Material:	Gewicht:	Dichte:
	Datum	Name	CORPROTECT® + Flexliner Sanierungsschacht	
Gezeichnet	20.01.2022	E.Nadulski		
geändert				
geändert				
www.predl.eu				
PREDL Schutzvermerk nach DIN34 beachten				3
				A4
Pfad:				

Corprotectanbindung mit Transitionstrip und Seitenzulauf mit Edelstahl-Kurzmanschette

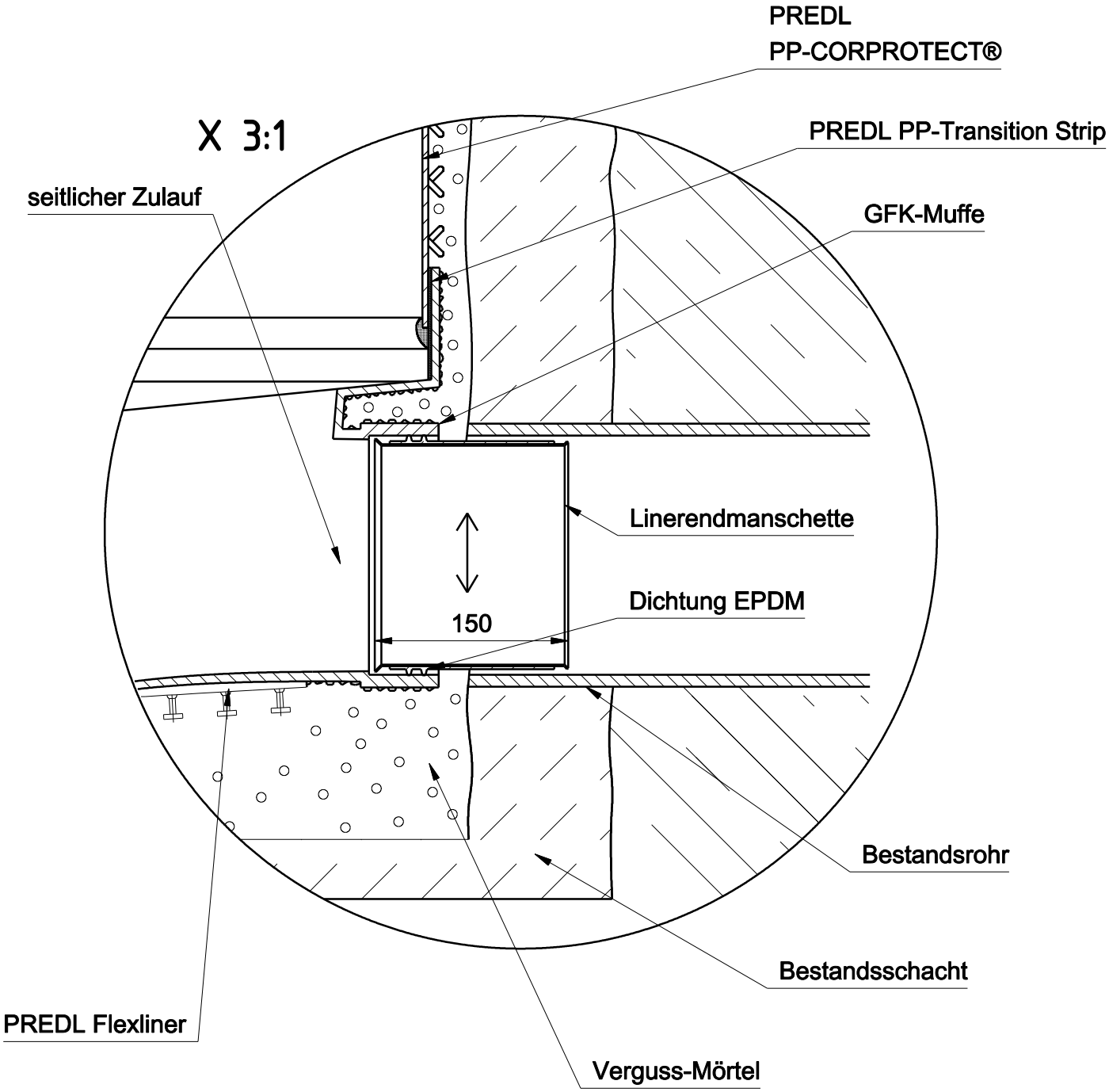

		Menge:	Maßstab:	
		Material:	Gewicht:	Dichte:
	Datum	Name	CORPROTECT® + Flexliner Sanierungsschacht	
Gezeichnet	18.02.2022	E.Nadulski		
geändert				
geändert				
www.predl.eu				
PREDL Schutzvermerk nach DIN34 beachten				4
				A4
Pfad:				

Corprotectanbindung mit Transitionstrip und Seitenzulauf mit Flex-Connector

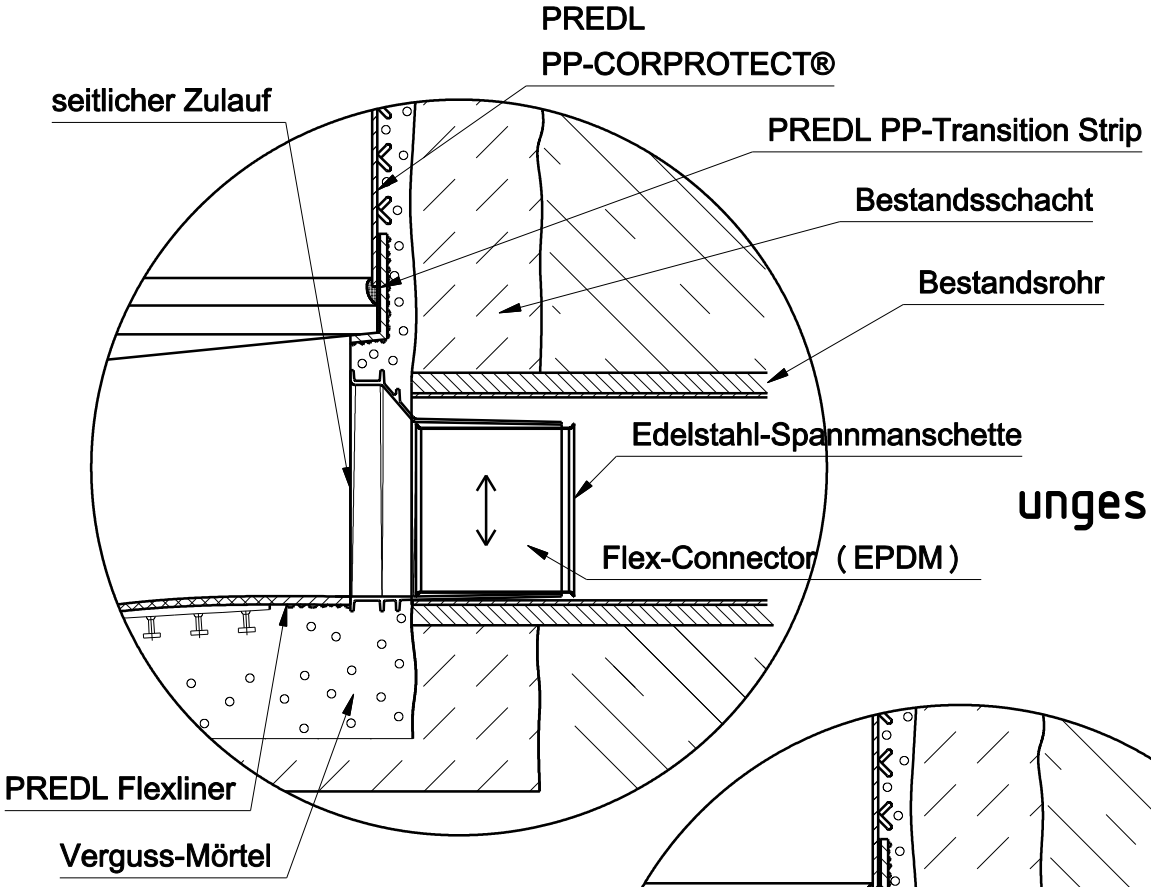

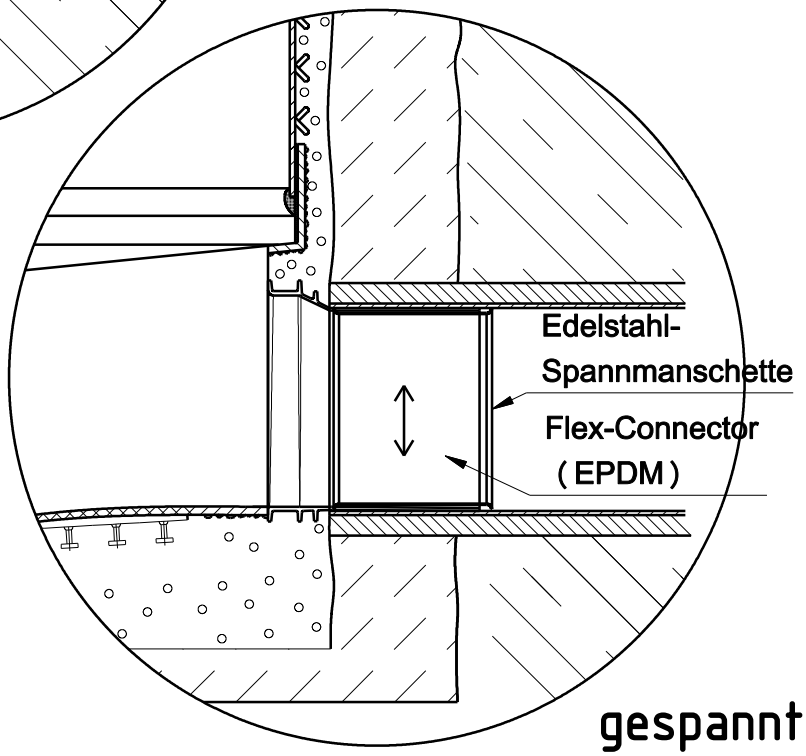

		Menge:	Maßstab:	
		Material:	Gewicht:	Dichte:
	Datum	Name	CORPROTECT® + Flexliner Sanierungsschacht	
Gezeichnet	16.02.2022	E.Nadulski		
geändert				
geändert				
www.predl.eu				
PREDL Schutzvermerk nach DIN34 beachten				5
				A4
Pfad:				

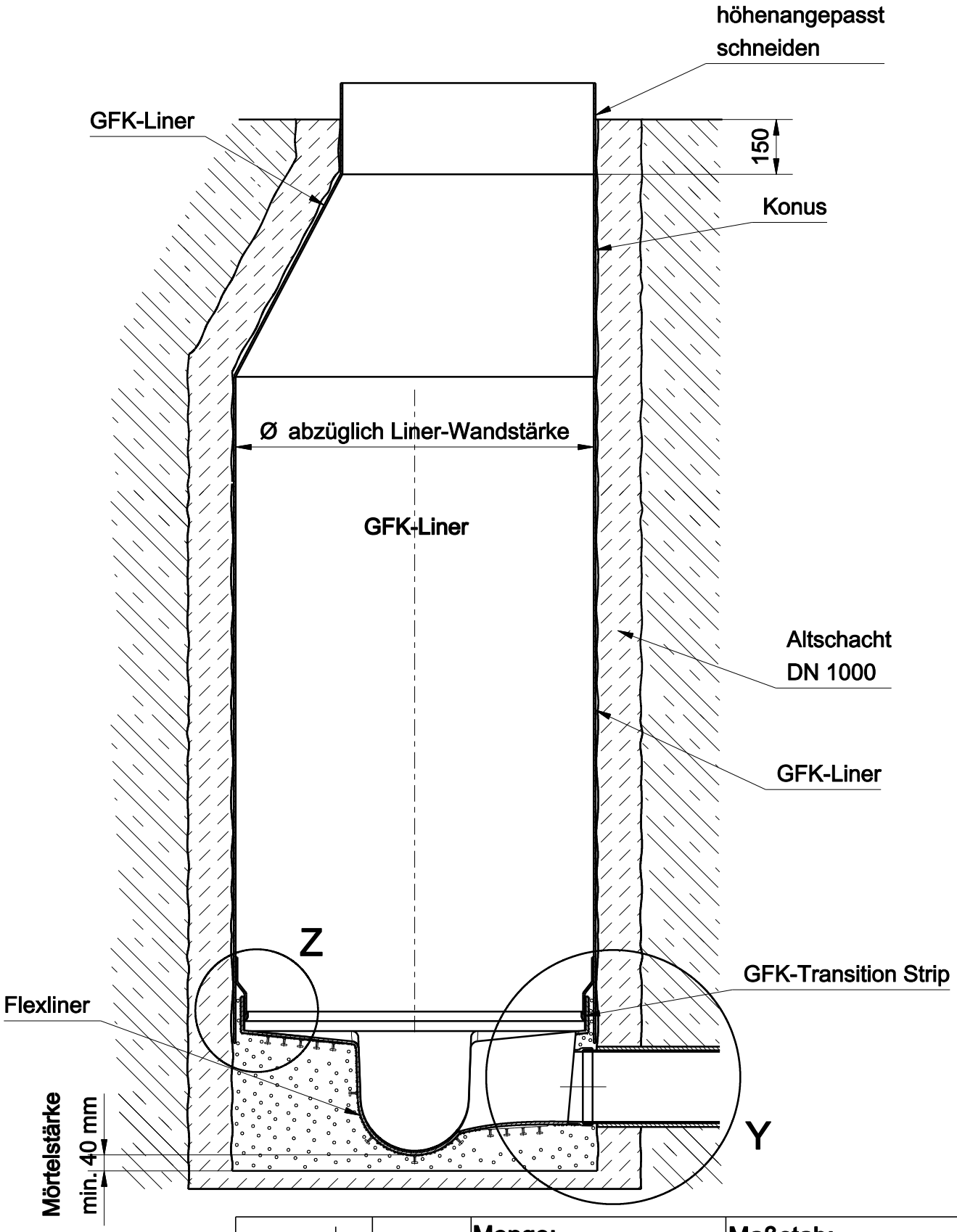

		Menge:	Maßstab:	
		Material:	Gewicht:	Dichte:
	Datum	Name	GFK-Liner + Flexliner Sanierungsschacht	
Gezeichnet	20.01.2022	E. Nadulski		
geändert				
geändert				
www.predl.eu				
PREDL Schutzvermerk nach DIN34 beachten				1
				A4
Pfad:				

GFK-Lineranbindung mit Transitionstrip und Seitenzulauf

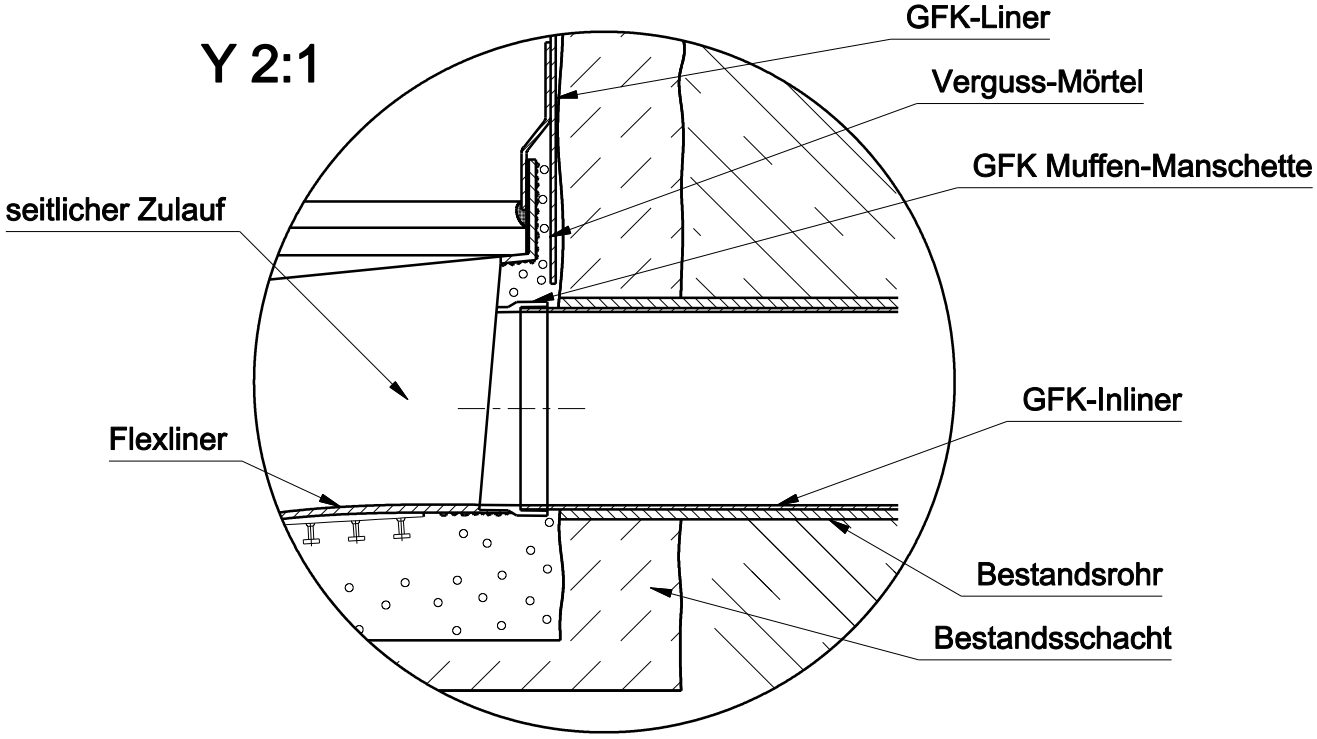

GFK-Lineranbindung mit Transitionstrip

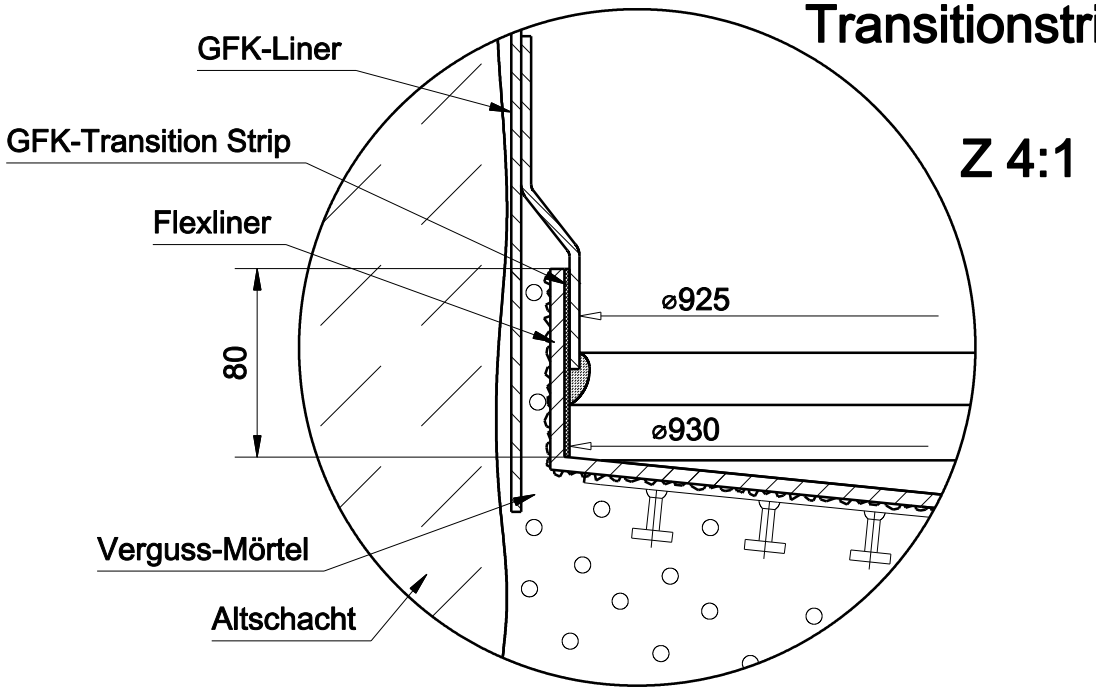

		Menge:	Maßstab:	
		Material:	Gewicht:	Dichte:
	Datum	Name	GFK-Liner + Flexliner Sanierungsschacht	
Gezeichnet	20.01.2022	E. Nadulski		
geändert				
geändert				
www.predl.eu				
PREDL Schutzvermerk nach DIN34 beachten				2
				A4
Pfad:				

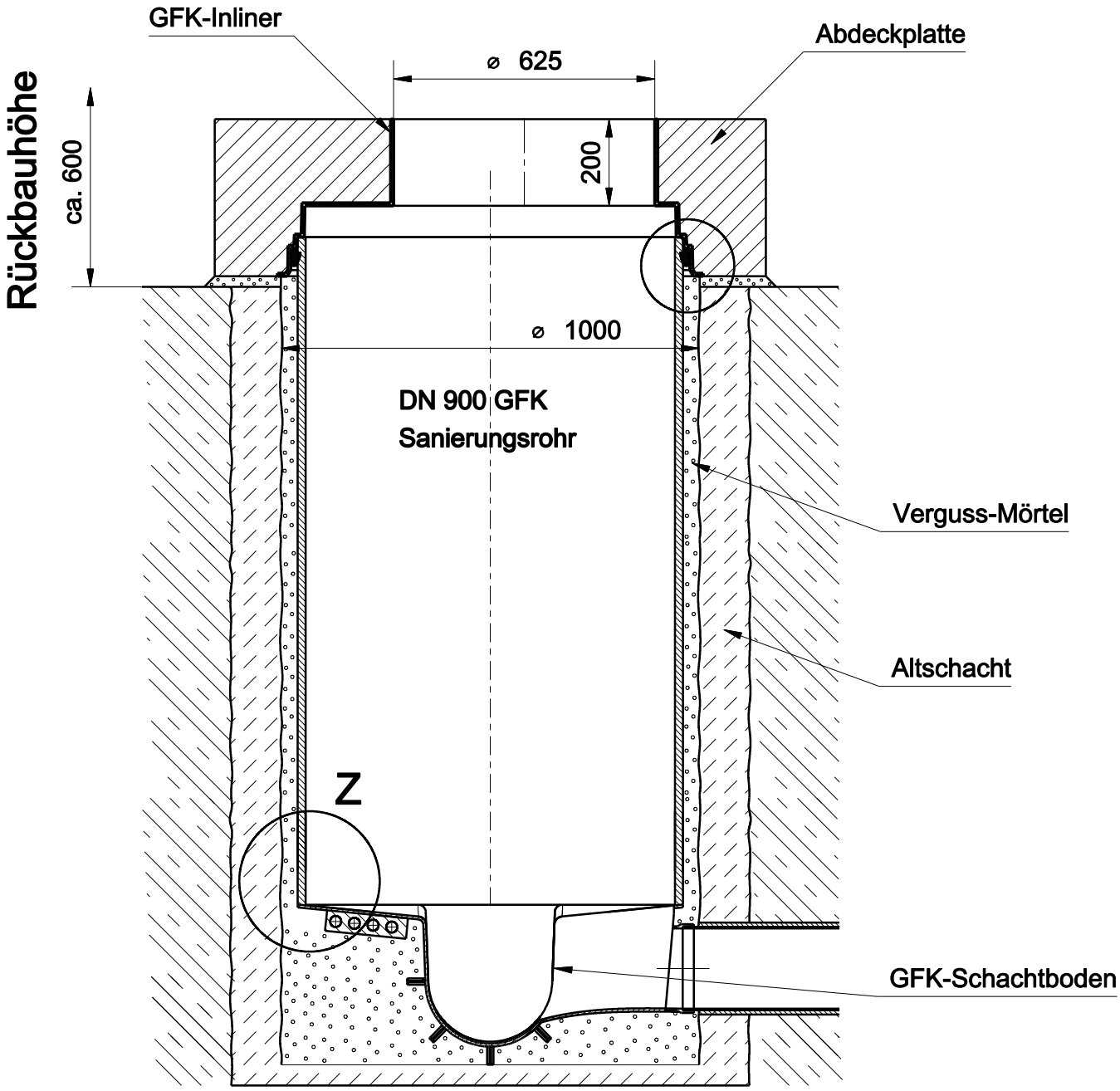

		Menge:	Maßstab:	
		Material:	Gewicht:	Dichte:
	Datum	Name	GFK900 + Abdeckplatte	
Gezeichnet	04.05.2021	E. Nadulski	Sanierung Schacht in Schacht	
geändert				
geändert				
www.predl.eu				
PREDL Schutzvermerk nach DIN34 beachten				1
				A4
Pfad:				

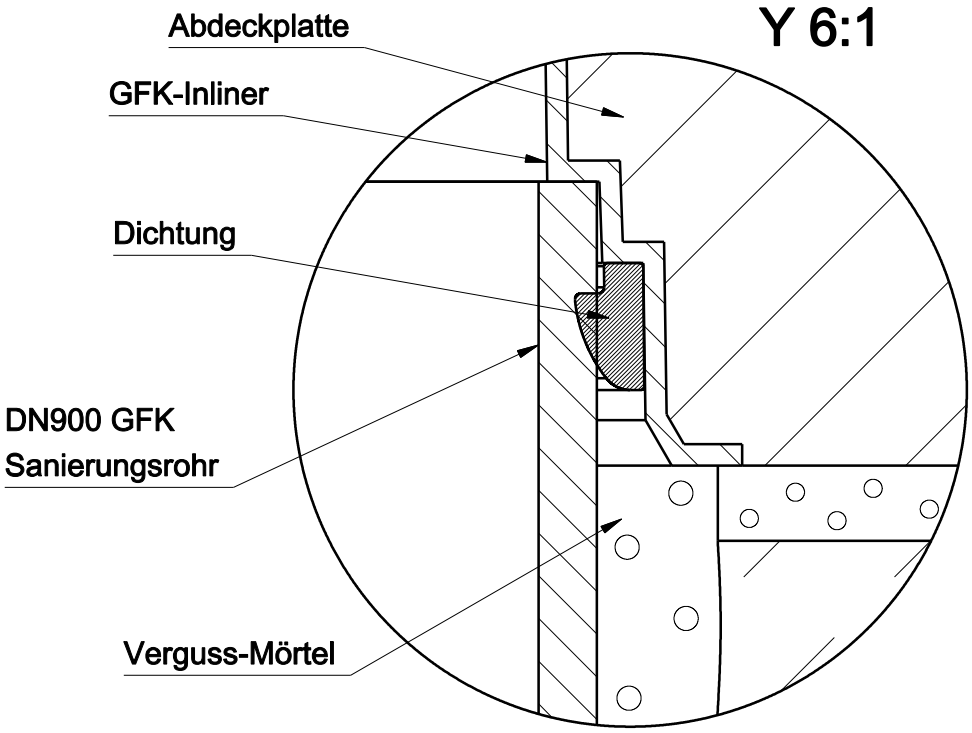

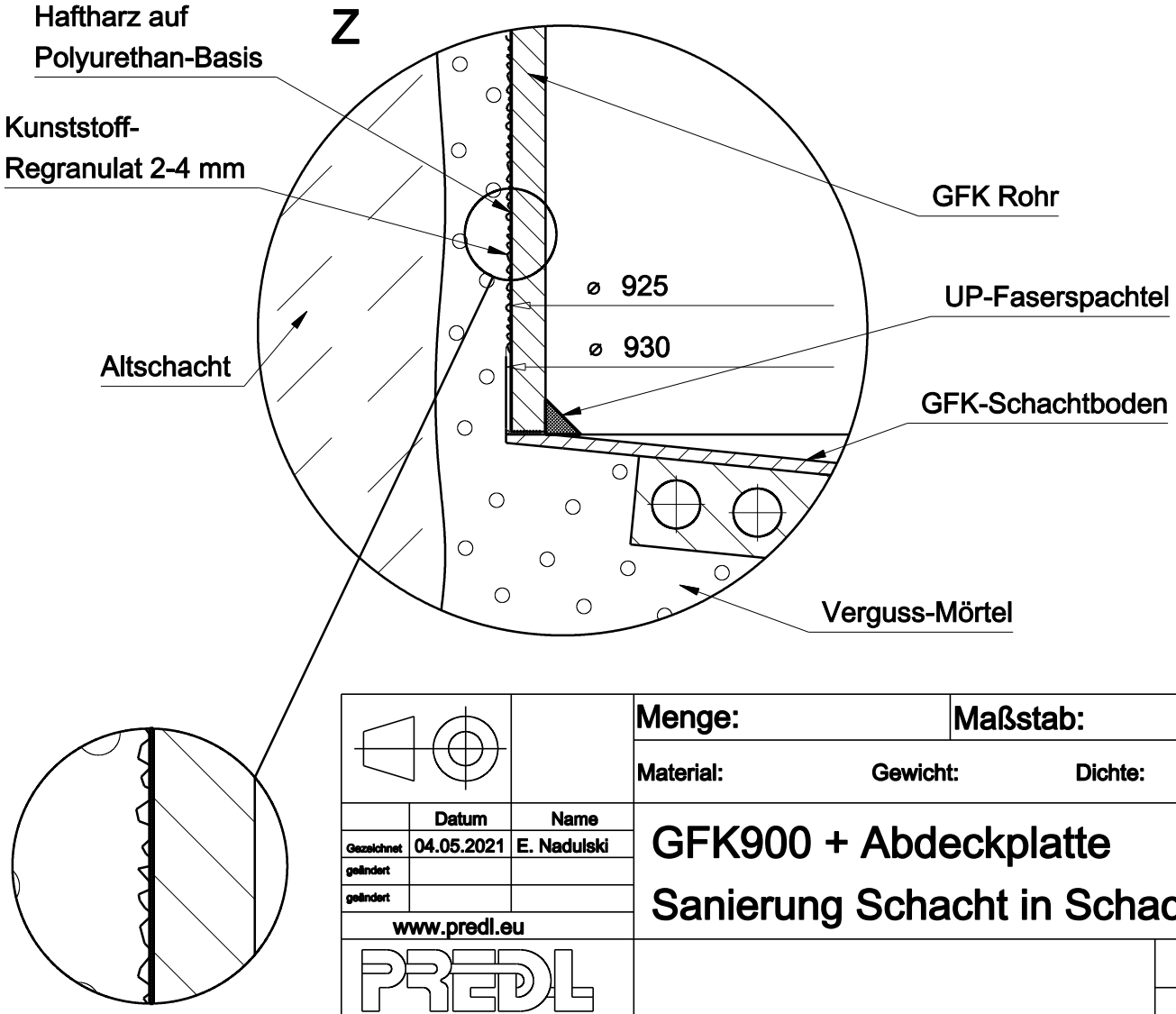

		Menge:	Maßstab:	
		Material:	Gewicht:	Dichte:
	Datum	Name	GFK900 + Abdeckplatte	
Gezeichnet	04.05.2021	E. Nadulski	Sanierung Schacht in Schacht	
geändert				
geändert				
www.predl.eu				
PREDL Schutzvermerk nach DIN34 beachten				2
				A4
Pfad:				

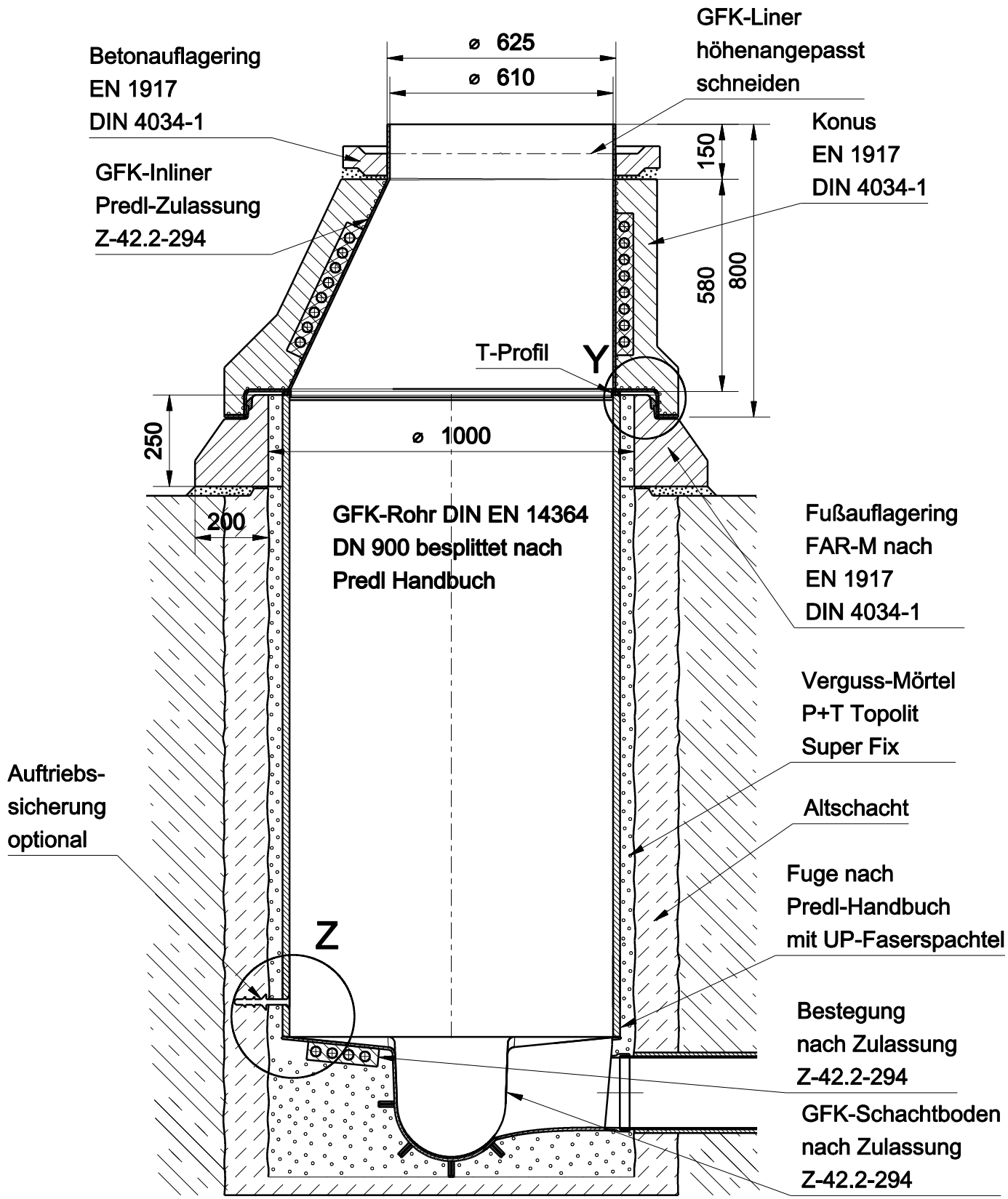

		Menge:	Maßstab:	
		Material:	Gewicht:	Dichte:
	Datum	Name	GFK900 + Konus	
Gezeichnet	13.05.2020	E. Nadulski	Sanierung Schacht in Schacht	
geändert				
geändert				
www.predl.eu				
PREDL Schutzvermerk nach DIN34 beachten				1
				A4
Pfad:				

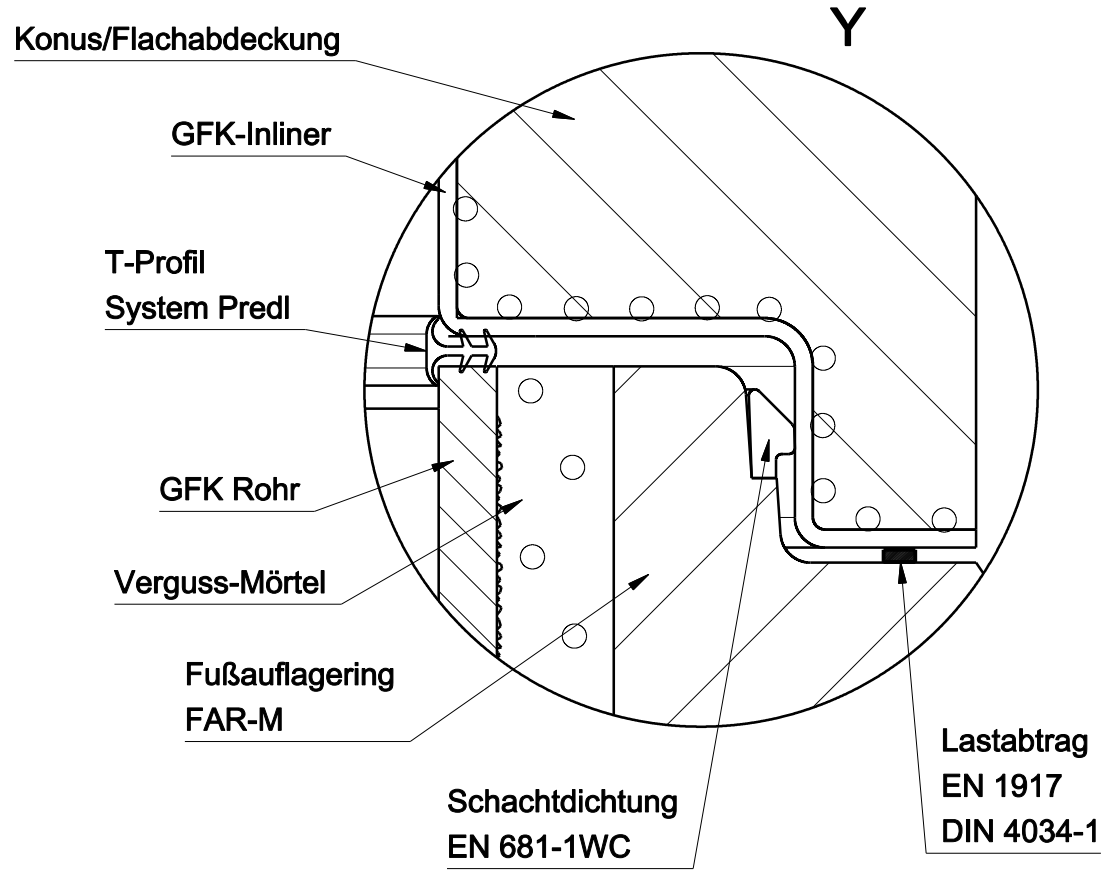

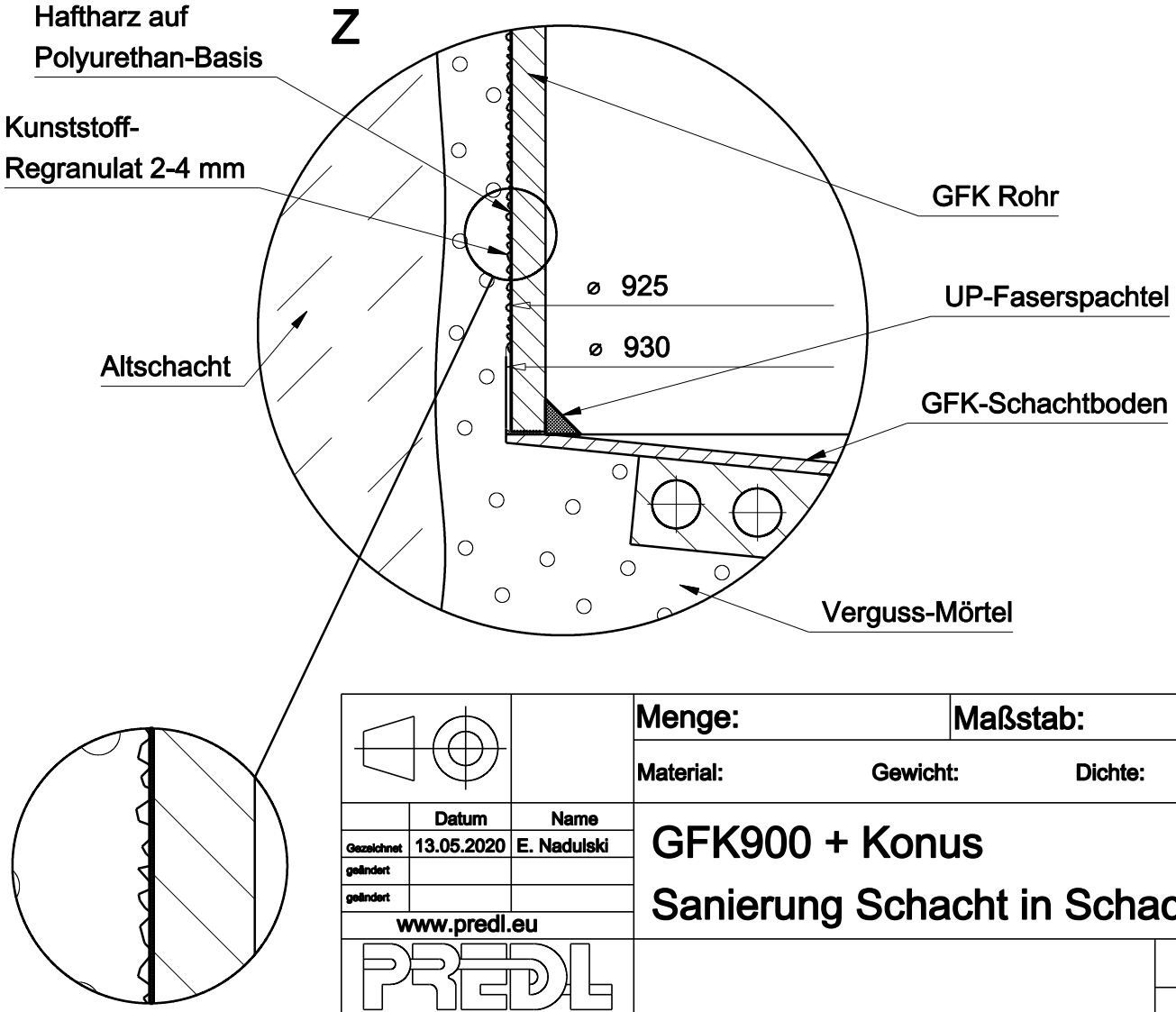

		Menge:	Maßstab:	
		Material:	Gewicht:	Dichte:
	Datum	Name	GFK900 + Konus	
Gezeichnet	13.05.2020	E. Nadulski	Sanierung Schacht in Schacht	
geändert				
geändert				
www.predl.eu				
PREDL Schutzvermerk nach DIN34 beachten				2
				A4
Pfad:				

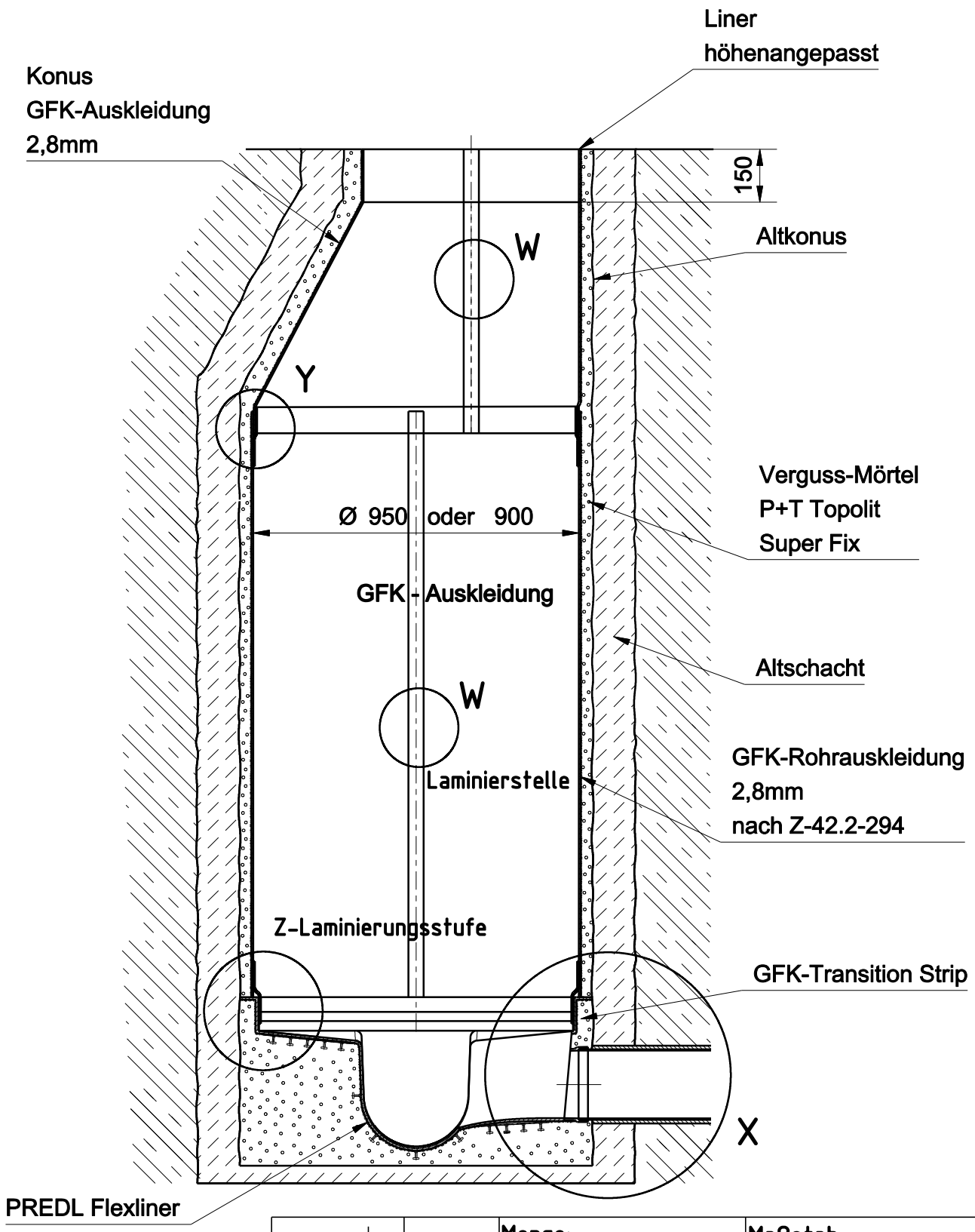

		Menge:	Maßstab:	
		Material:	Gewicht:	Dichte:
	Datum	Name	GFK-Auskleidung mit Mörtelhinterfüllung+Flexliner	
Gezeichnet	17.04.2020	E. Nadulski		
geändert				
geändert				
www.predl.eu				
PREDL			Sanierungsschacht	1
Schutzvermerk nach DIN34 beachten				A4
Pfad:				

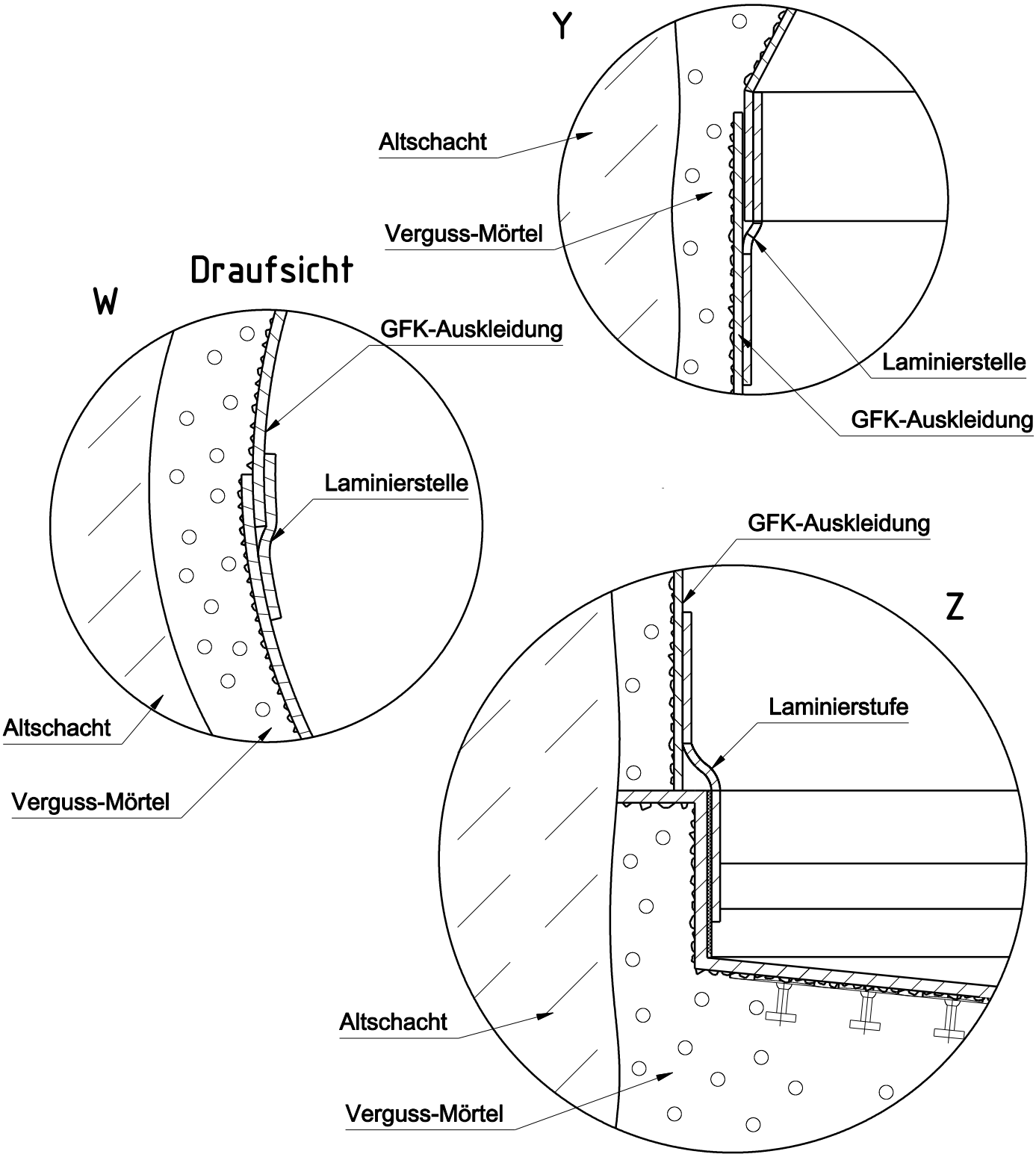

		Menge:	Maßstab:	
		Material:	Gewicht:	Dichte:
	Datum	Name	GFK-Auskleidung mit Mörtelhinterfüllung+Flexliner	
Gezeichnet	17.04.2020	E. Nadulski		
geändert				
geändert				
www.predl.eu				
PREDL Schutzvermerk nach DIN34 beachten			Sanierungsschacht	2
				A4
Pfad:				