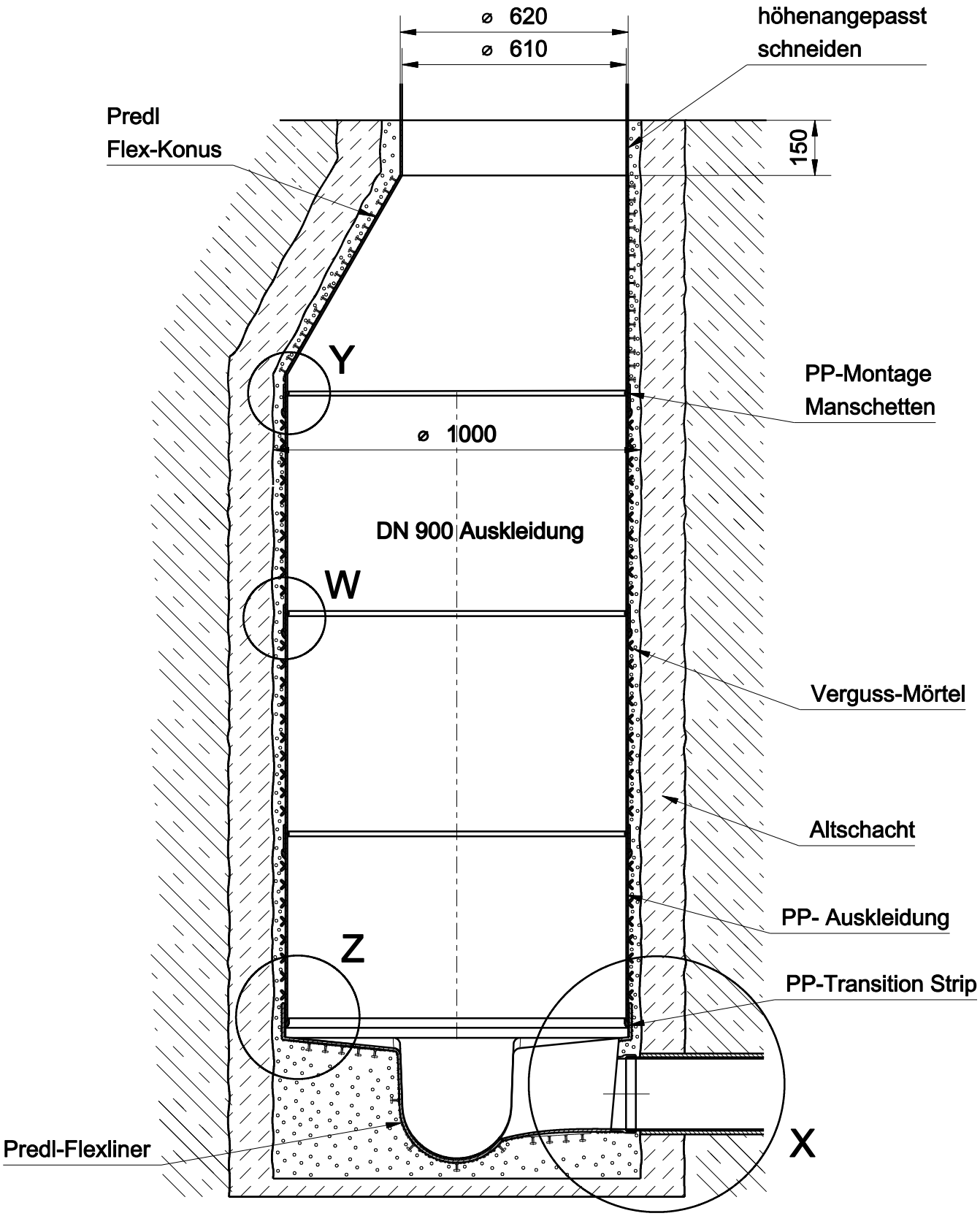


| | | | | |
|---|---|---|---|---|
| | | Menge: | Maßstab: | |
| | | Material: | Gewicht: | Dichte: |
| | Datum | Name | Auskleidung + Flexliner Sanierungsschacht | |
| Gezeichnet | 04.05.2021 | E. Nadulski | | |
| geändert | | | | |
| geändert | | | | |
| www.predl.eu | | | | |
| PREDL Schutzvermerk nach DIN34 beachten | | | | 1 |
| | | | | A4 |
| Pfad: | | | | |

# Konusanbindung mit PP-Montage Manschette

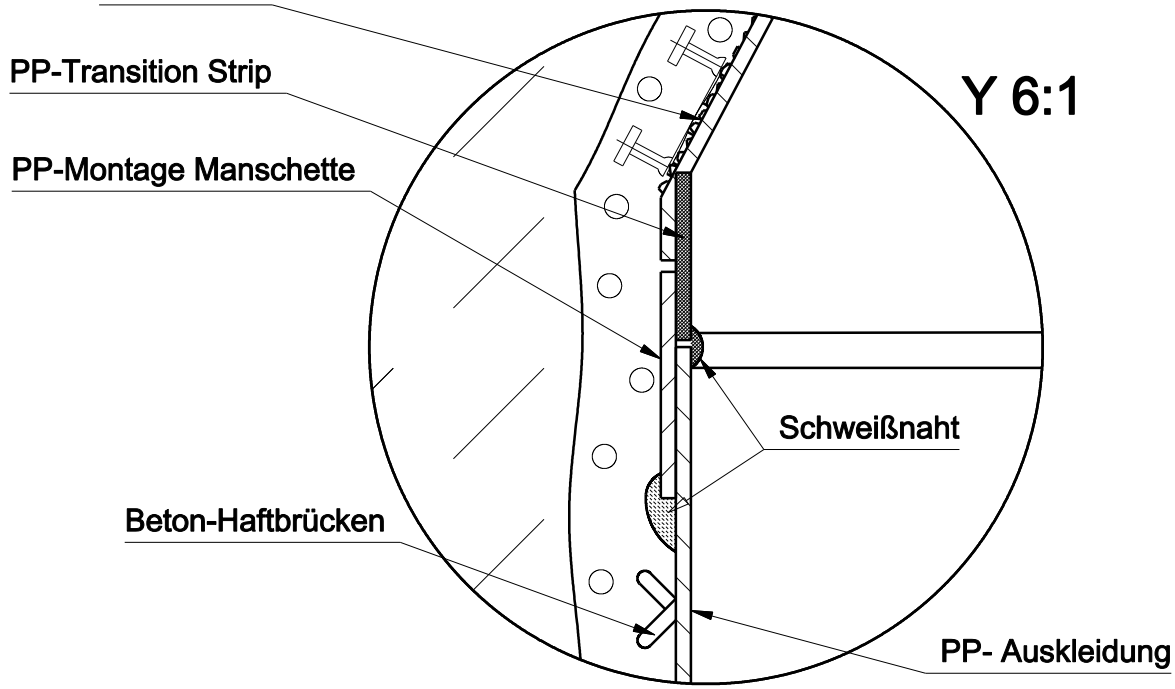


# Auskleidungsanbindung mit Transitionstrip

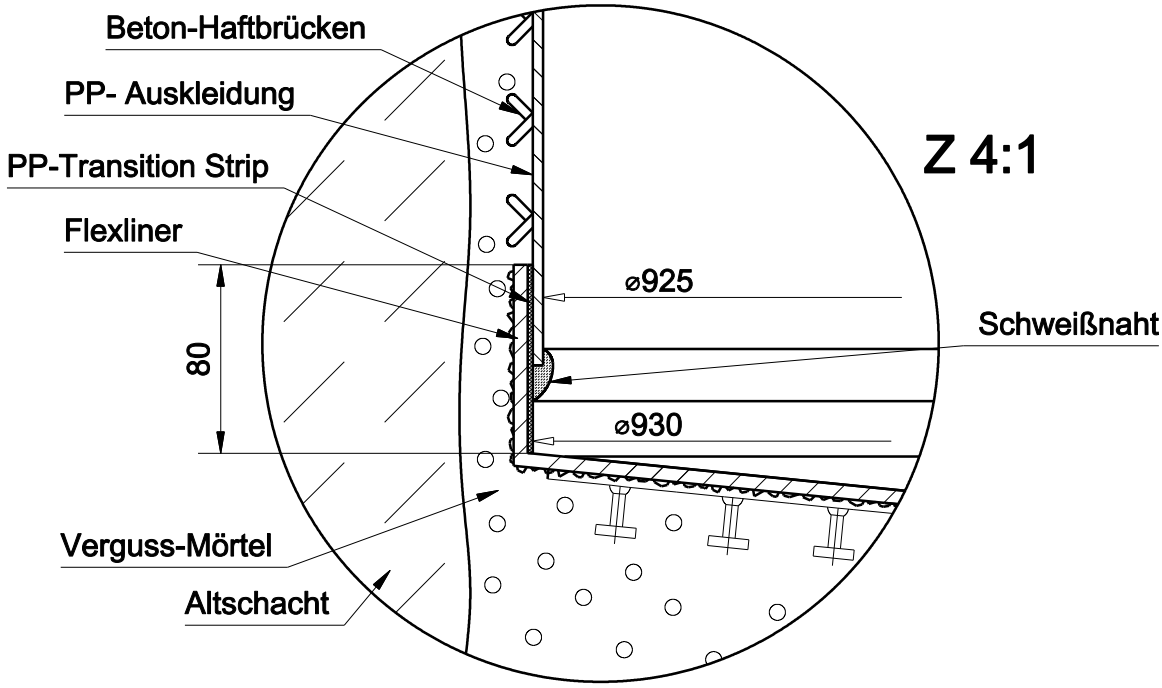


| | | | | |
|---|---|---|---|---|
| | | Menge: | Maßstab: | |
| | | Material: | Gewicht: | Dichte: |
| | Datum | Name | Auskleidung + Flexliner Sanierungsschacht | |
| Gezeichnet | 04.05.2021 | E. Nadulski | | |
| geändert | | | | |
| geändert | | | | |
| www.predl.eu | | | | |
| PREDL Schutzvermerk nach DIN34 beachten | | | | 2 |
| | | | | A4 |
| Pfad: | | | | |

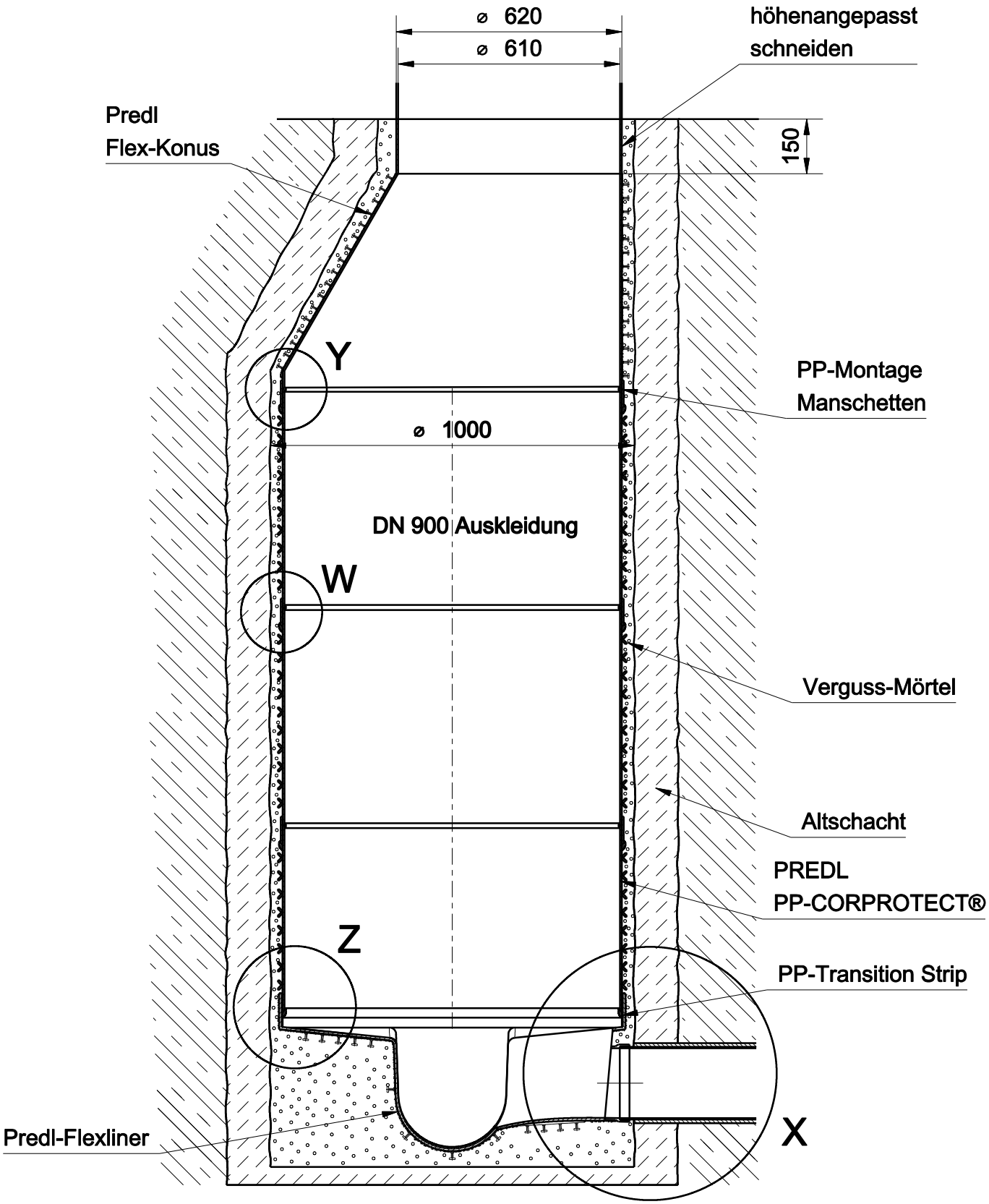


| | | | | |
|---|---|---|---|---|
| | | Menge: | Maßstab: | |
| | | Material: | Gewicht: | Dichte: |
| | Datum | Name | CORPROTECT® + Flexliner + Flexkonus | |
| Gezeichnet | 04.05.2021 | E. Nadulski | | |
| geändert | | | | |
| geändert | | | | |
| www.predl.eu | | | | |
| PREDL Schutzvermerk nach DIN34 beachten | | | Sanierungsschacht | 1 |
| | | | | A4 |
| Pfad: | | | | |

# Konusanbindung mit PP-Montage Manschette

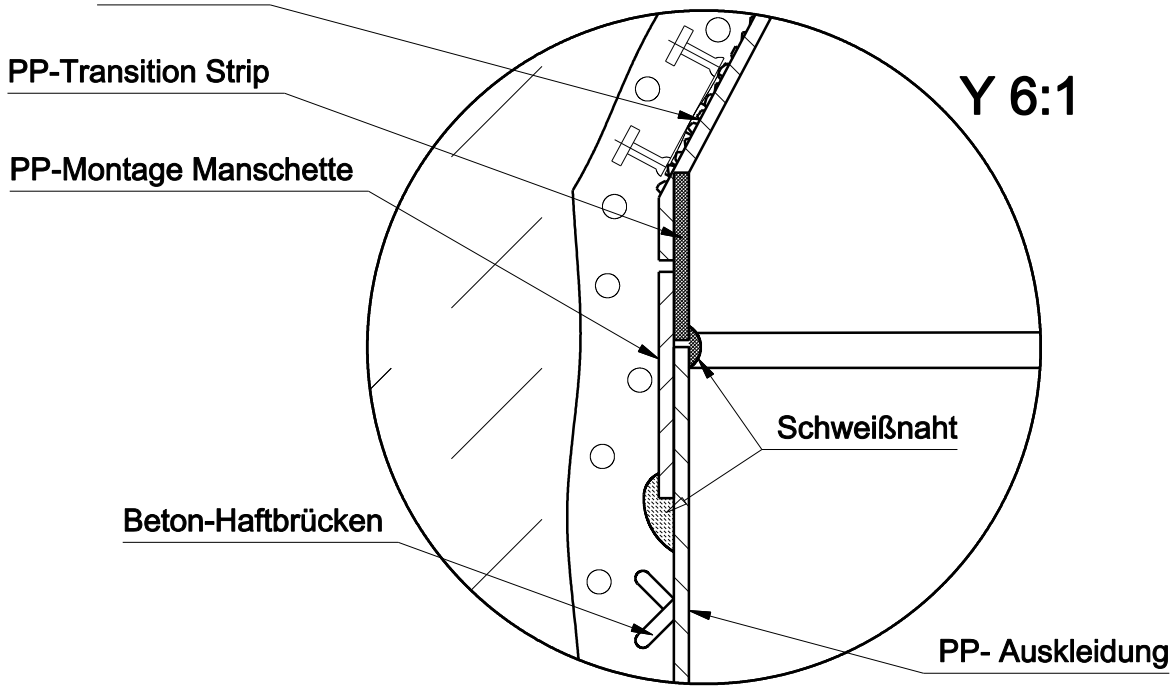


# Auskleidungsanbindung mit Transitionstrip

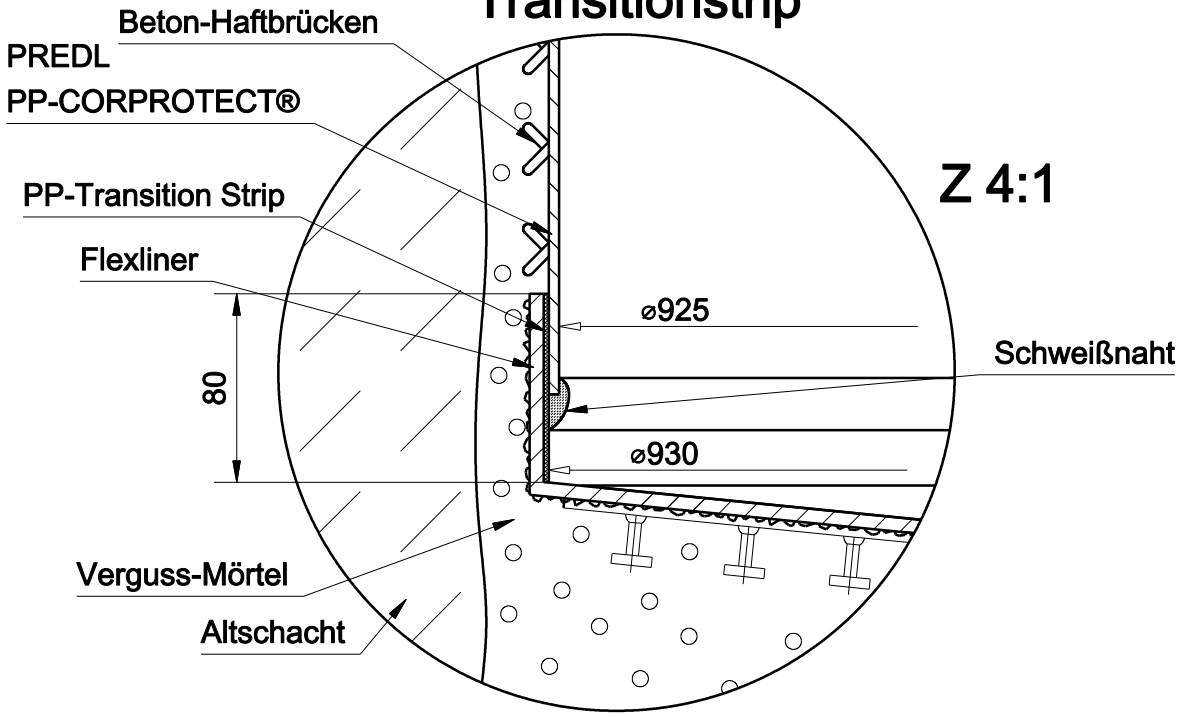


| | | | | |
|---|---|---|---|---|
| | | Menge: | Maßstab: | |
| | | Material: | Gewicht: | Dichte: |
| | Datum | Name | CORPROTECT® + Flexliner + Flexkonus | |
| Gezeichnet | 04.05.2021 | E. Nadulski | | |
| geändert | | | | |
| geändert | | | | |
| www.predl.eu | | | | |
| PREDL Schutzvermerk nach DIN34 beachten | | | Sanierungsschacht | 2 |
| | | | | A4 |
| Pfad: | | | | |

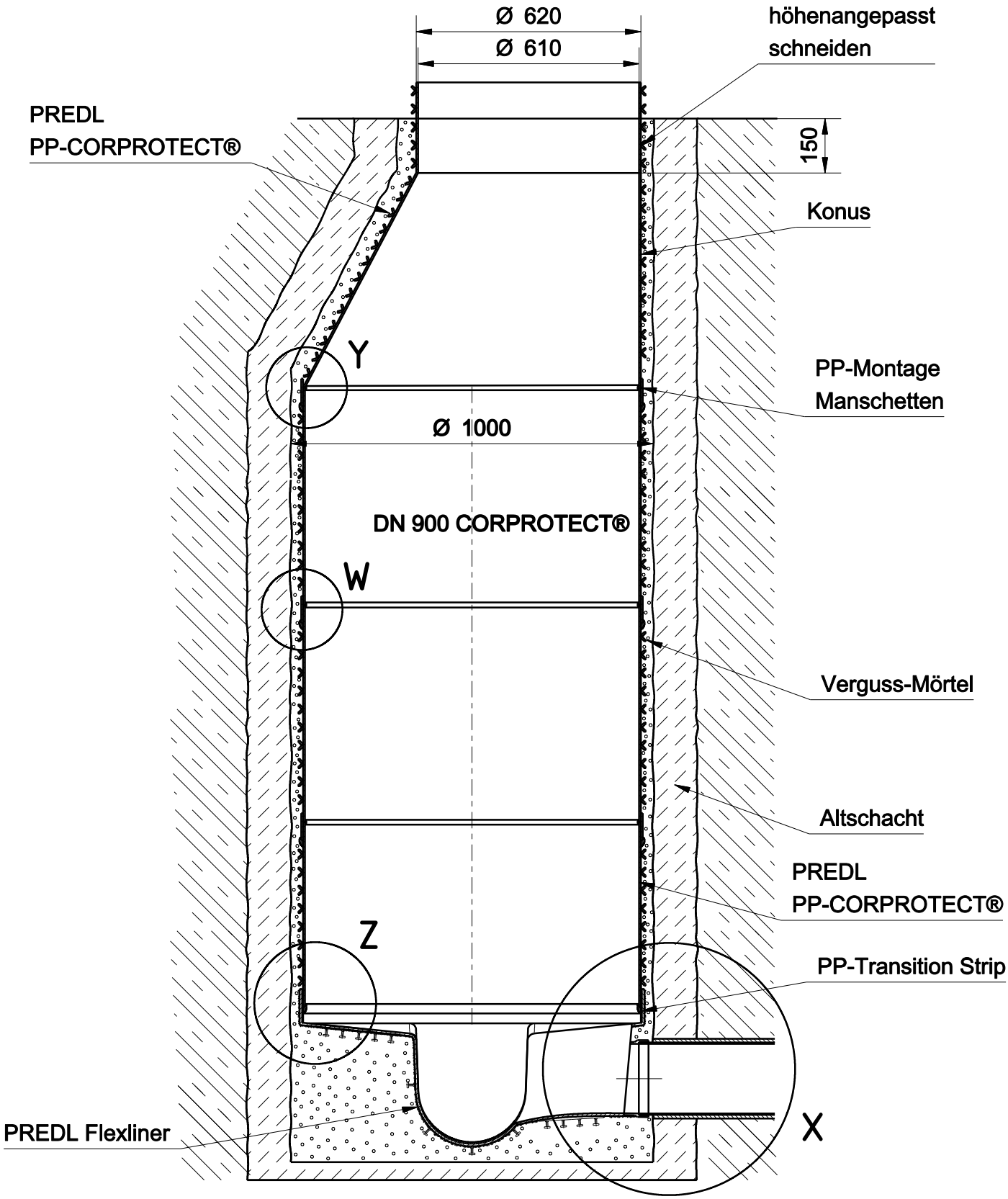


| | | | | |
|---|---|---|---|---|
| | | Menge: | Maßstab: | |
| | | Material: | Gewicht: | Dichte: |
| | Datum | Name | CORPROTECT® + Flexliner Sanierungsschacht | |
| Gezeichnet | 20.01.2022 | E.Nadulski | | |
| geändert | | | | |
| geändert | | | | |
| www.predl.eu | | | | |
| PREDL Schutzvermerk nach DIN34 beachten | | | | 1 |
| | | | | A4 |
| Pfad: | | | | |

# Konusanbindung mit PP-Montage Manschette

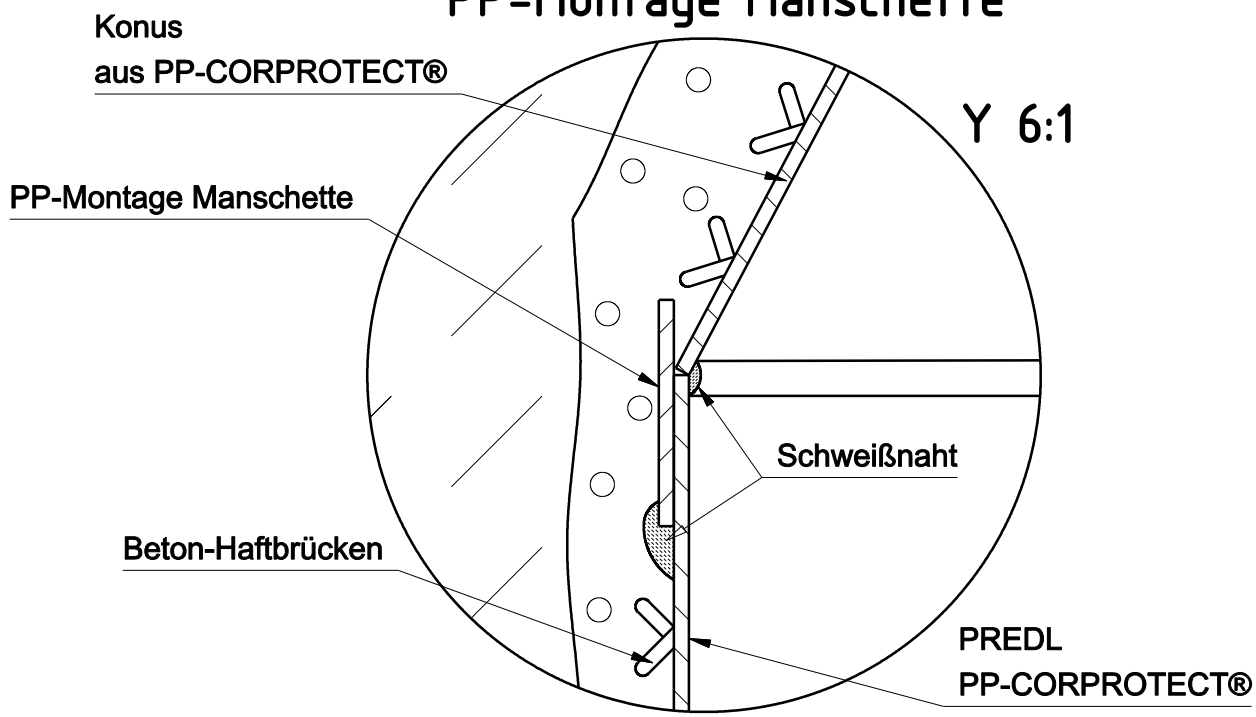


# Corprotectanbindung mit Transitionstrip

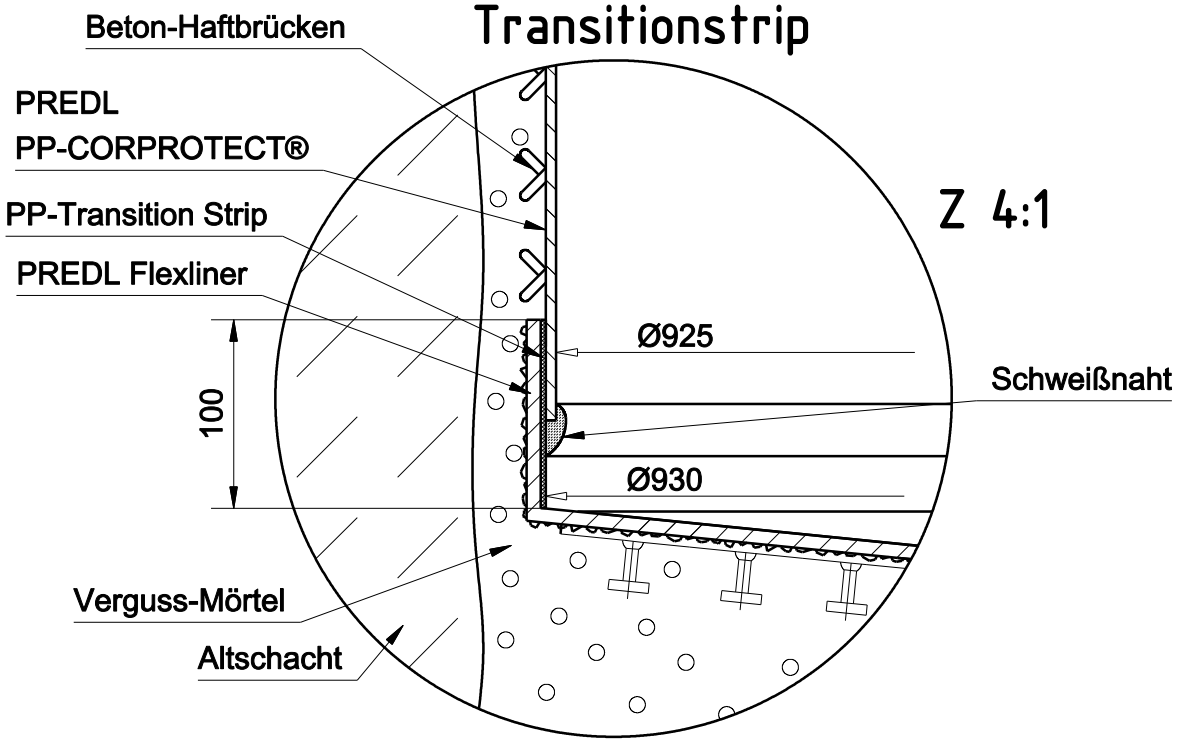


| | | | | |
|---|---|---|---|---|
| | | Menge: | Maßstab: | |
| | | Material: | Gewicht: | Dichte: |
| | Datum | Name | CORPROTECT® + Flexliner Sanierungsschacht | |
| Gezeichnet | 20.01.2022 | E.Nadulski | | |
| geändert | | | | |
| geändert | | | | |
| www.predl.eu | | | | |
| PREDL Schutzvermerk nach DIN34 beachten | | | | 2 |
| | | | | A4 |
| Pfad: | | | | |

# Corprotectanbindung mit Transitionstrip und Seitenzulauf

X 2:1

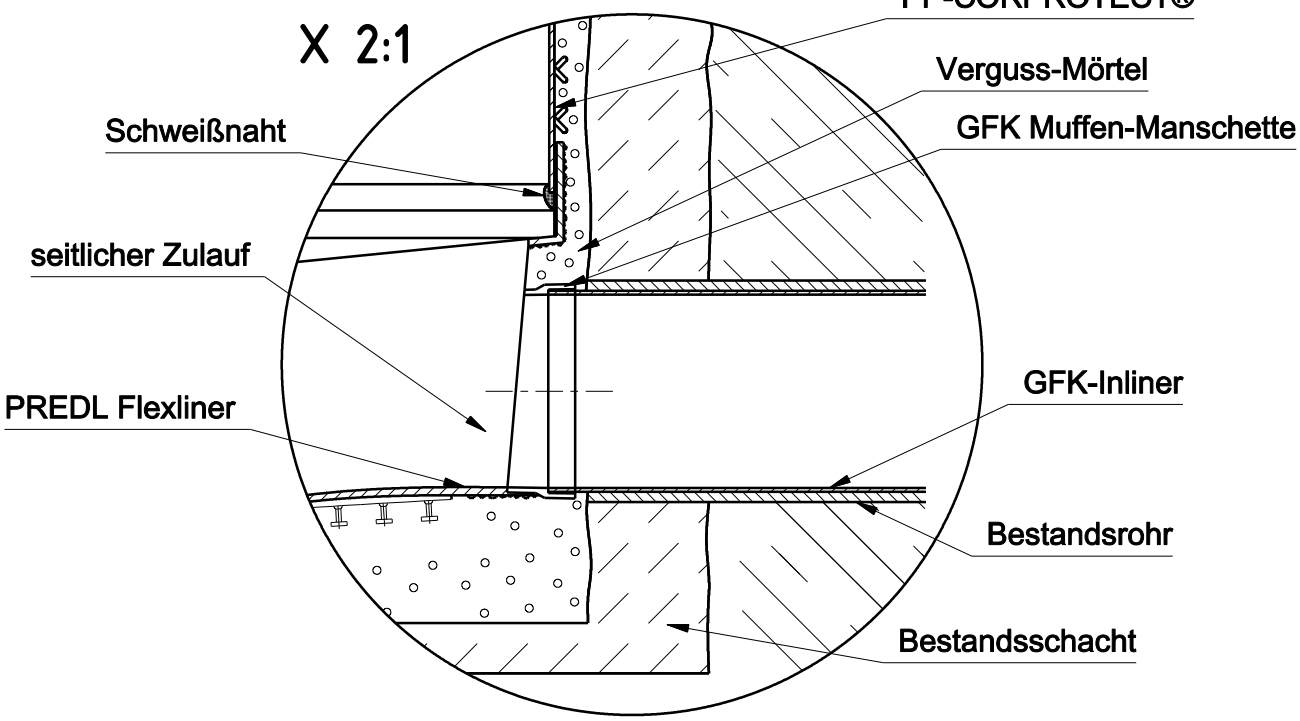


# Corprotectverbindung mit PP-Montage Manschette

W 5:1

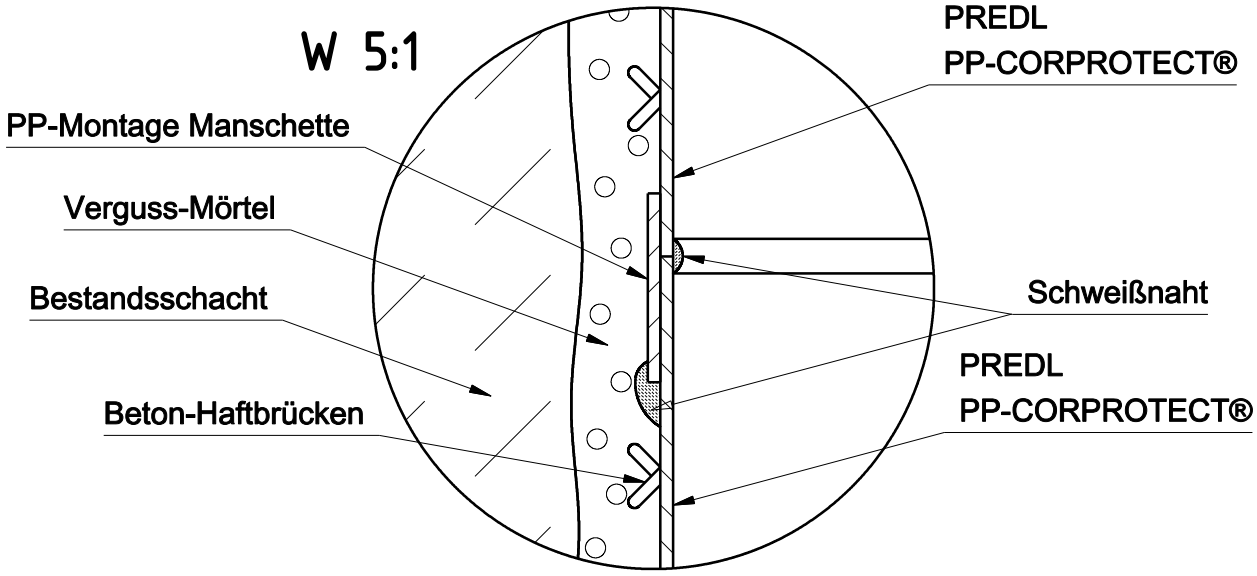


| | | | | |
|---|---|---|---|---|
| | | Menge: | Maßstab: | |
| | | Material: | Gewicht: | Dichte: |
| | Datum | Name | CORPROTECT® + Flexliner Sanierungsschacht | |
| Gezeichnet | 20.01.2022 | E.Nadulski | | |
| geändert | | | | |
| geändert | | | | |
| www.predl.eu | | | | |
| PREDL Schutzvermerk nach DIN34 beachten | | | | 3 |
| | | | | A4 |
| Pfad: | | | | |

# Corprotectanbindung mit Transitionstrip und Seitenzulauf mit Edelstahl-Kurzmanschette

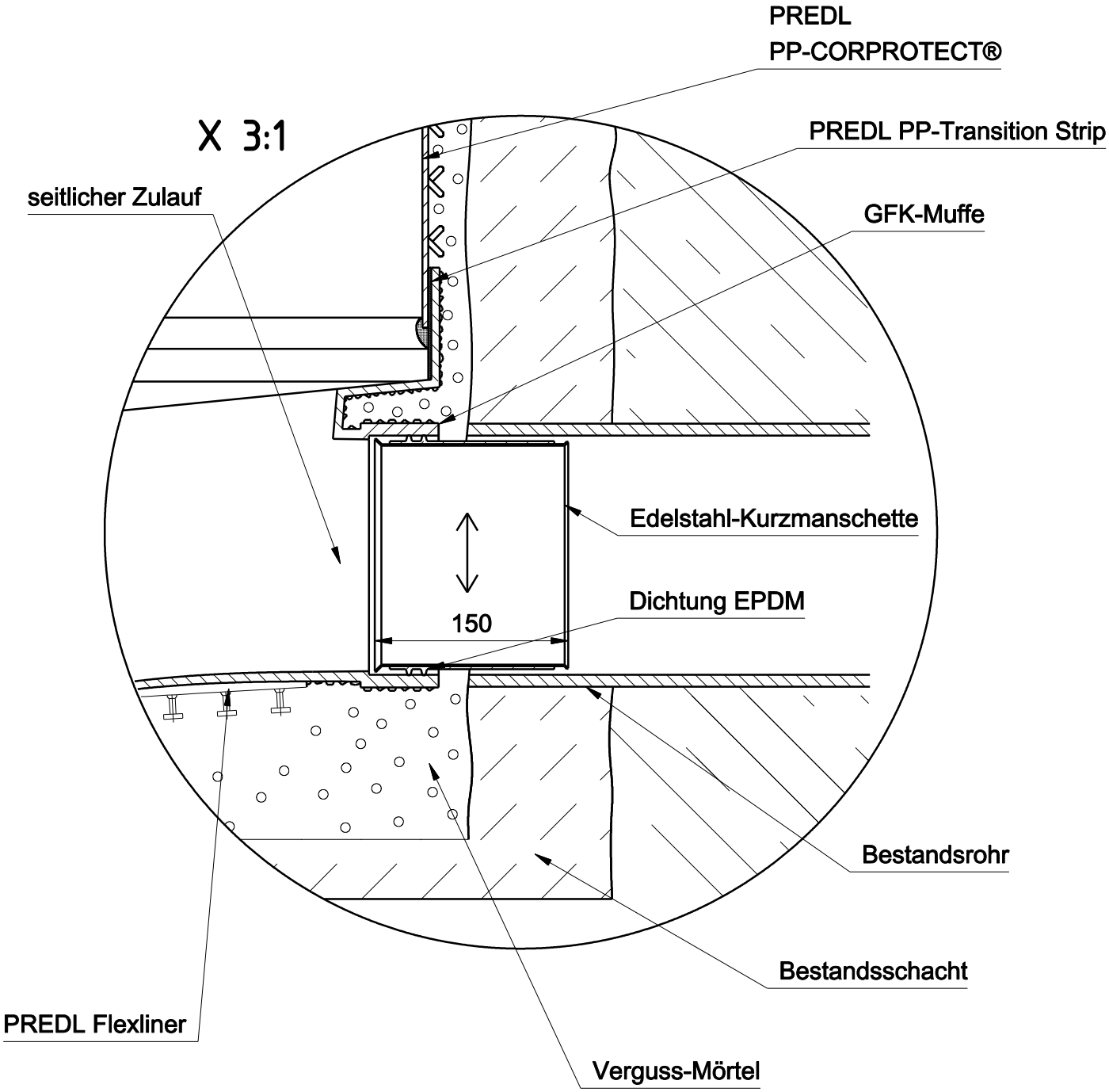


| | | | | |
|---|---|---|---|---|
| | | Menge: | Maßstab: | |
| | | Material: | Gewicht: | Dichte: |
| | Datum | Name | CORPROTECT® + Flexliner Sanierungsschacht | |
| Gezeichnet | 02.03.2022 | E.Nadulski | | |
| geändert | | | | |
| geändert | | | | |
| www.predl.eu | | | | |
| PREDL Schutzvermerk nach DIN34 beachten | | | | 4 |
| | | | | A4 |
| Pfad: | | | | |

# Corprotectanbindung mit Transitionstrip und Seitenzulauf mit Flex-Connector

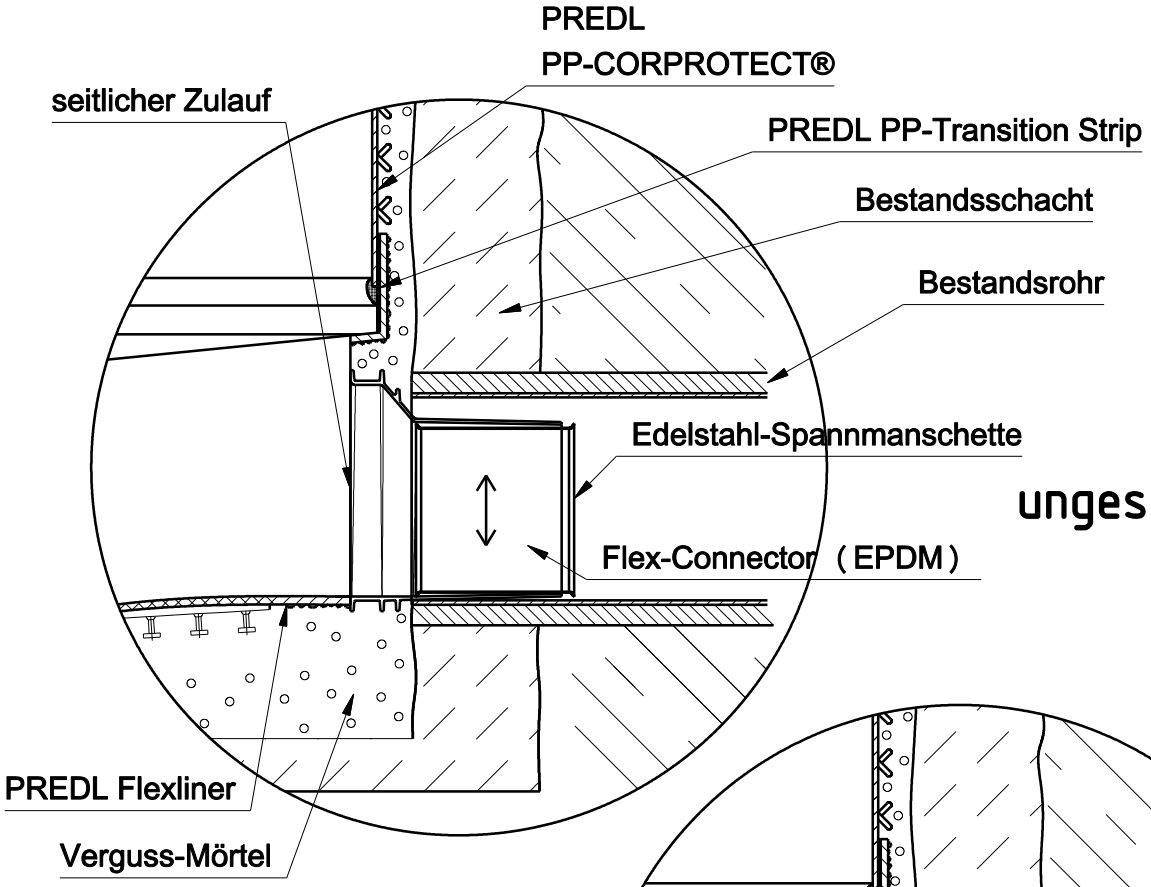


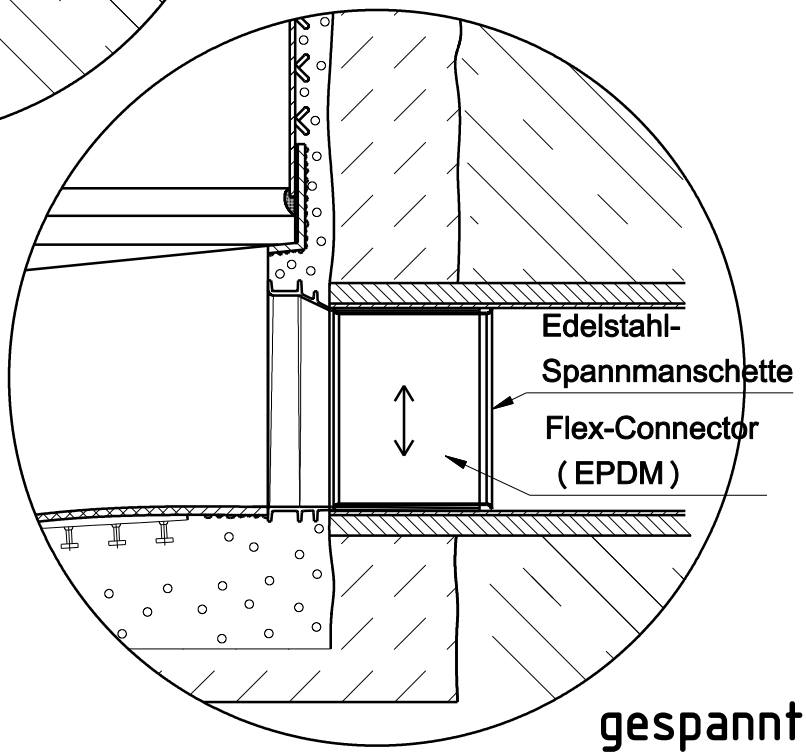


| | | | | |
|---|---|---|---|---|
| | | Menge: | Maßstab: | |
| | | Material: | Gewicht: | Dichte: |
| | Datum | Name | CORPROTECT® + Flexliner Sanierungsschacht | |
| Gezeichnet | 16.02.2022 | E.Nadulski | | |
| geändert | | | | |
| geändert | | | | |
| www.predl.eu | | | | |
| PREDL Schutzvermerk nach DIN34 beachten | | | | 5 |
| | | | | A4 |
| Pfad: | | | | |

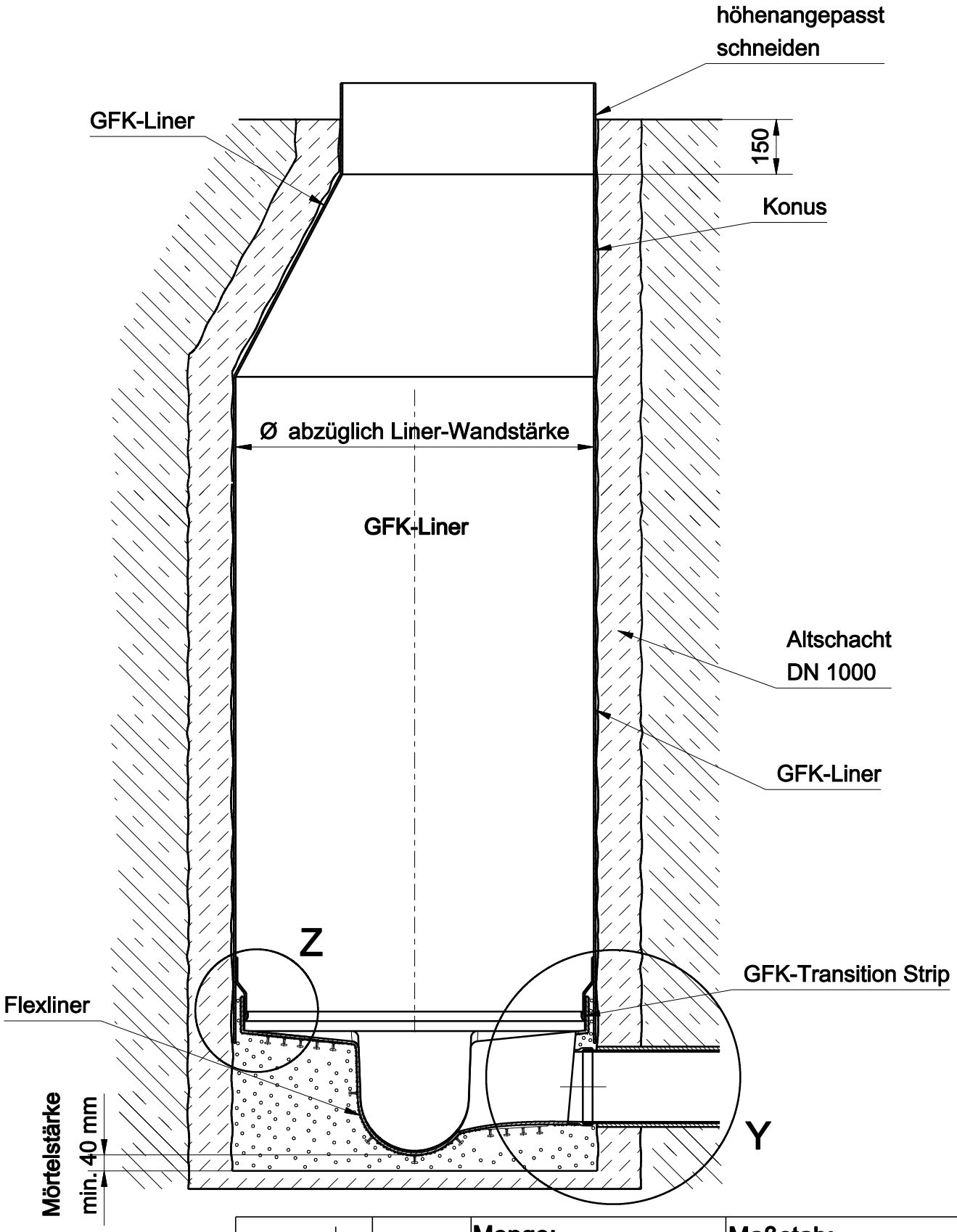


| | | | | |
|---|---|---|---|---|
| | | Menge: | Maßstab: | |
| | | Material: | Gewicht: | Dichte: |
| | Datum | Name | GFK-Liner + Flexliner Sanierungsschacht | |
| Gezeichnet | 20.01.2022 | E. Nadulski | | |
| geändert | | | | |
| geändert | | | | |
| www.predl.eu | | | | |
| PREDL Schutzvermerk nach DIN34 beachten | | | | 1 |
| | | | | A4 |
| Pfad: | | | | |

# GFK-Lineranbindung mit Transitionstrip und Seitenzulauf

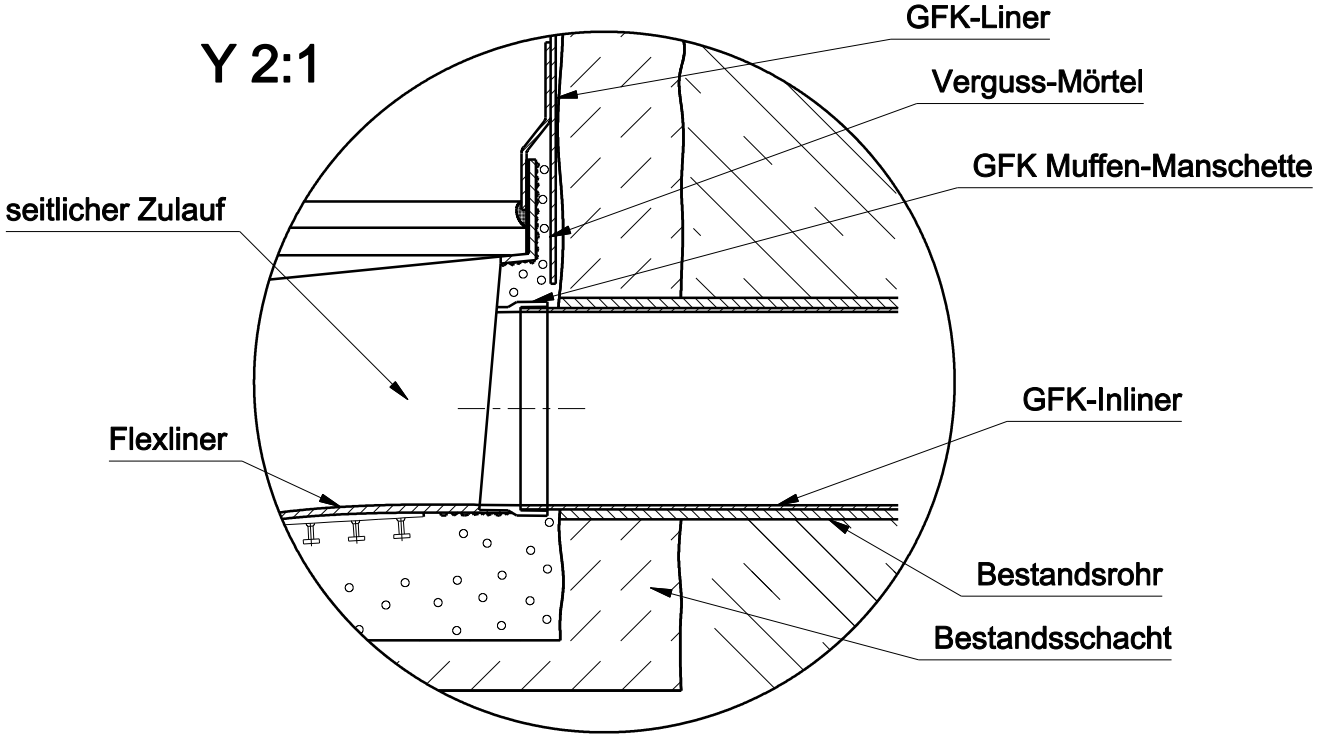


# GFK-Lineranbindung mit Transitionstrip

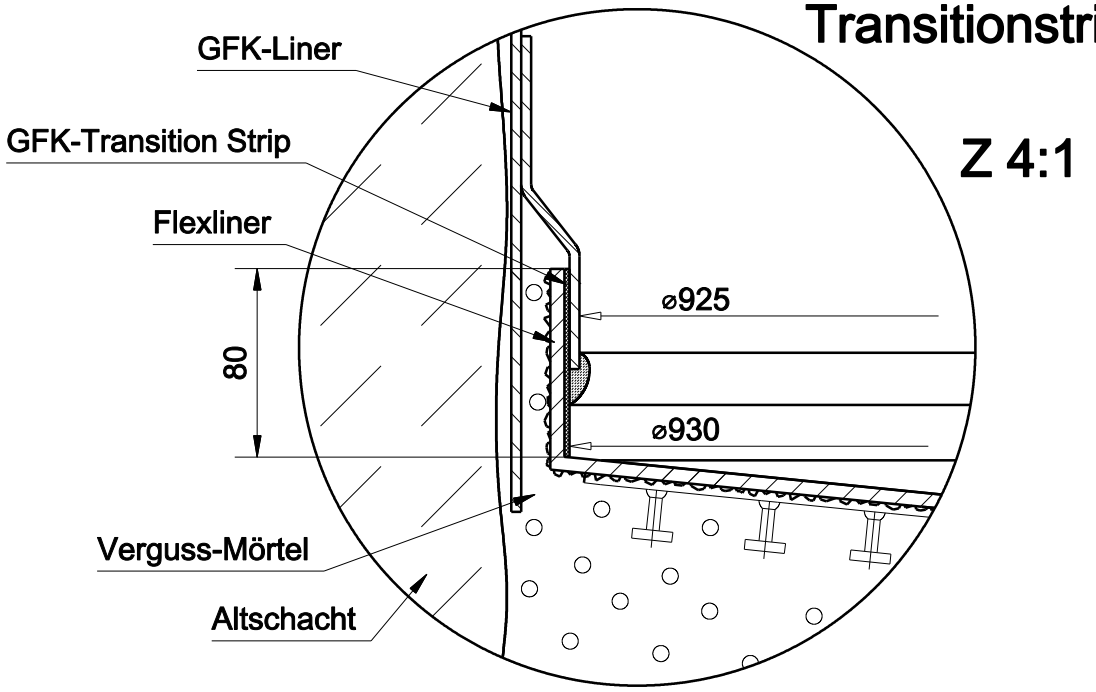


| | | | | |
|---|---|---|---|---|
| | | Menge: | Maßstab: | |
| | | Material: | Gewicht: | Dichte: |
| | Datum | Name | GFK-Liner + Flexliner Sanierungsschacht | |
| Gezeichnet | 20.01.2022 | E. Nadulski | | |
| geändert | | | | |
| geändert | | | | |
| www.predl.eu | | | | |
| PREDL Schutzvermerk nach DIN34 beachten | | | | 2 |
| | | | | A4 |
| Pfad: | | | | |

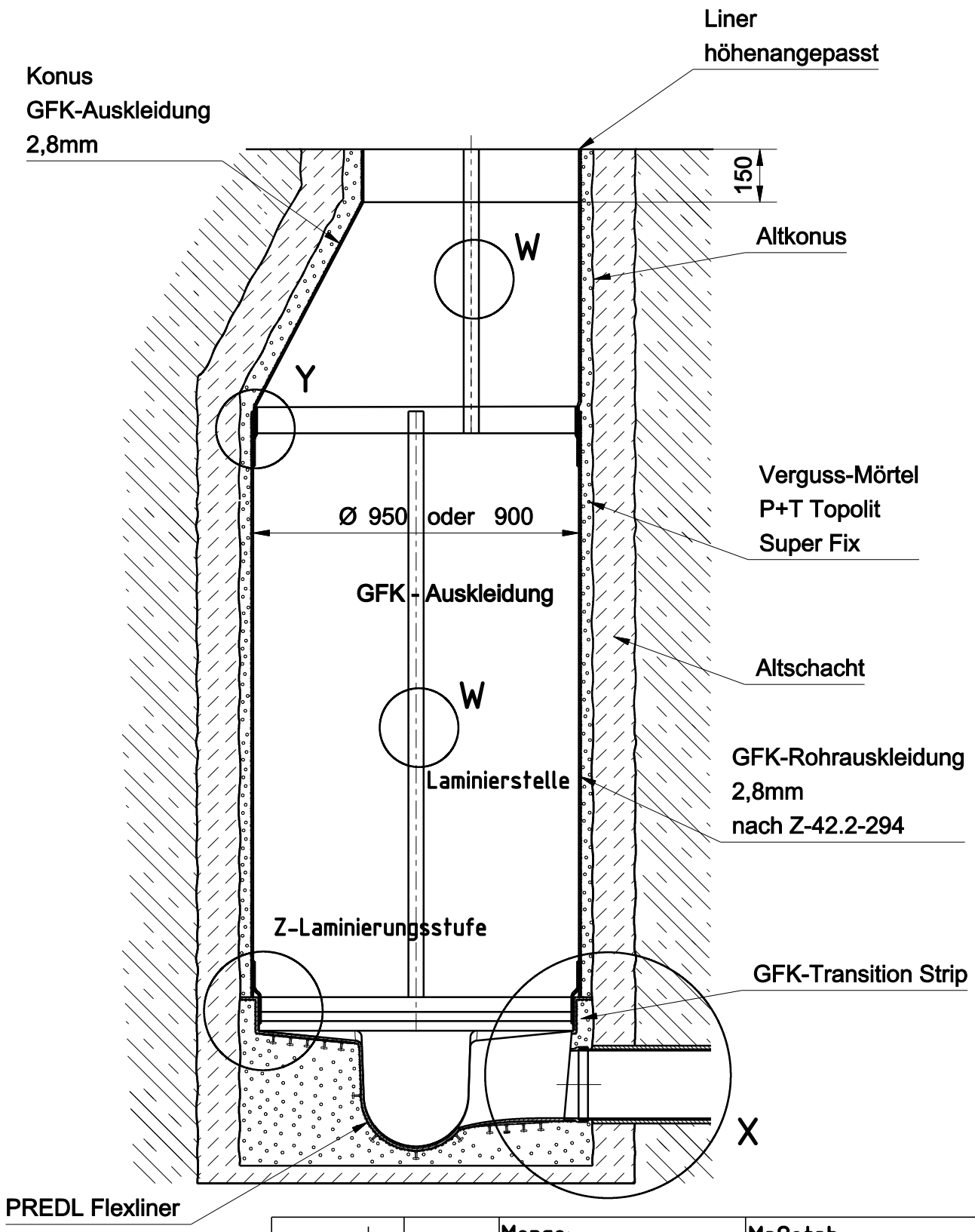


| | | | | |
|---|---|---|---|---|
| | | Menge: | Maßstab: | |
| | | Material: | Gewicht: | Dichte: |
| | Datum | Name | GFK-Auskleidung mit Mörtelhinterfüllung+Flexliner | |
| Gezeichnet | 17.04.2020 | E. Nadulski | | |
| geändert | | | | |
| geändert | | | | |
| www.predl.eu | | | | |
| PREDL | | | Sanierungsschacht | 1 |
| Schutzvermerk nach DIN34 beachten | | | | A4 |
| Pfad: | | | | |

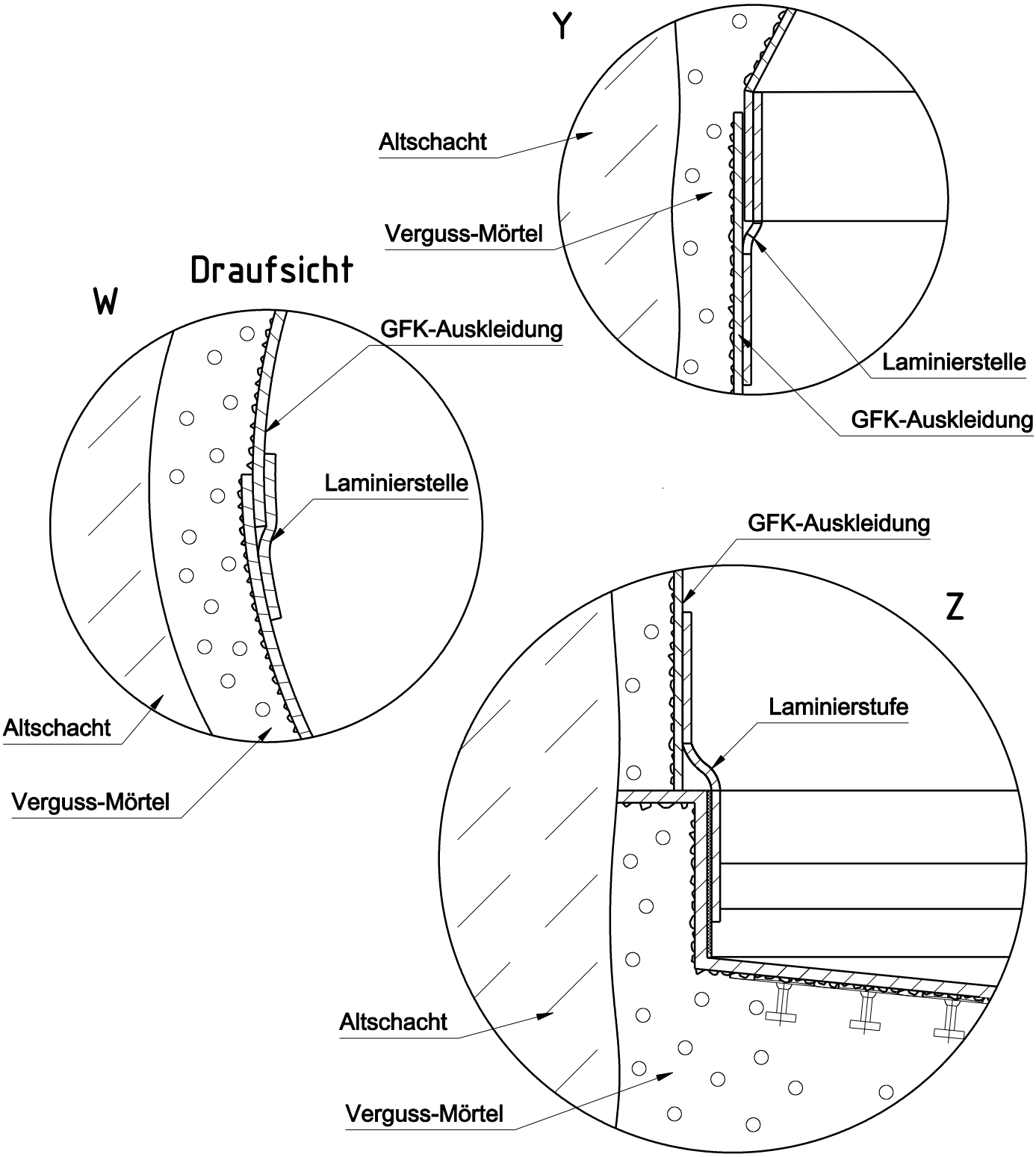


| | | | | |
|---|---|---|---|---|
| | | Menge: | Maßstab: | |
| | | Material: | Gewicht: | Dichte: |
| | Datum | Name | GFK-Auskleidung mit Mörtelhinterfüllung+Flexliner | |
| Gezeichnet | 17.04.2020 | E. Nadulski | | |
| geändert | | | | |
| geändert | | | | |
| www.predl.eu | | | | |
| PREDL Schutzvermerk nach DIN34 beachten | | | Sanierungsschacht | 2 |
| | | | | A4 |
| Pfad: | | | | |